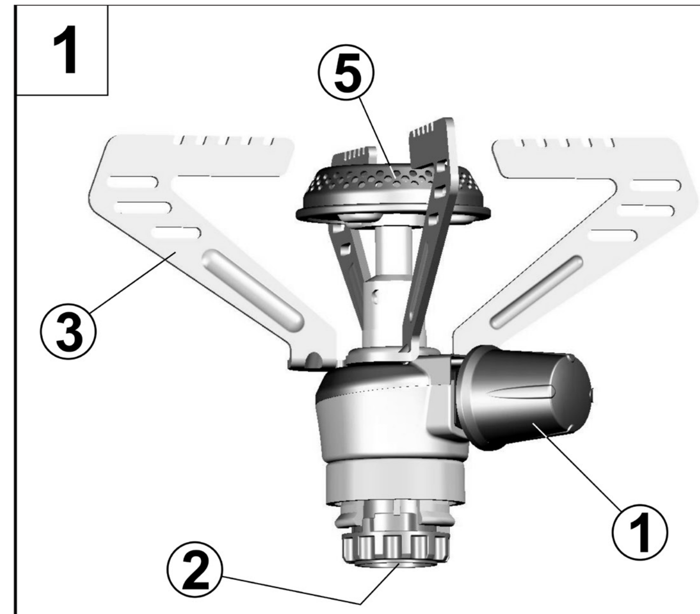

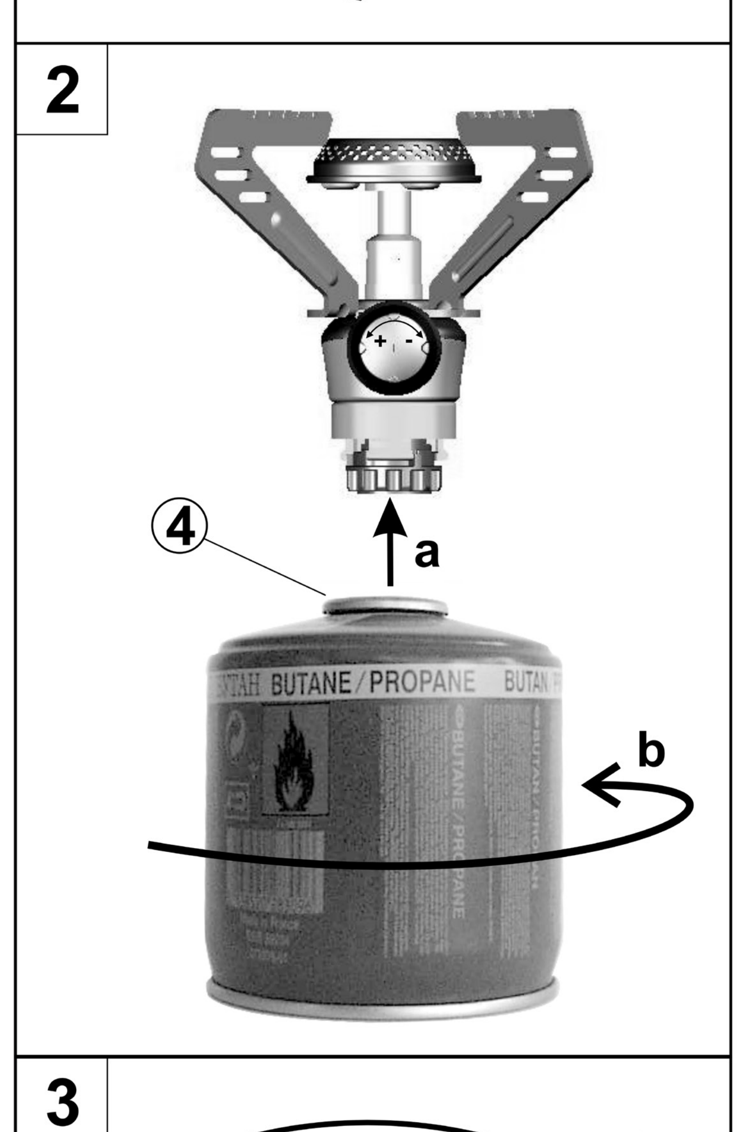

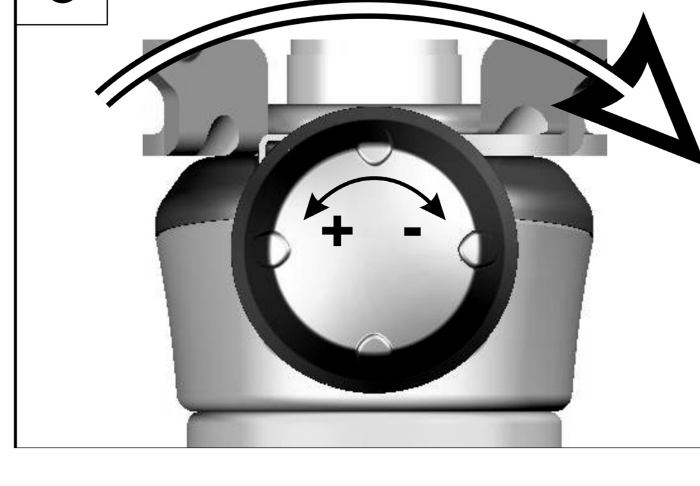

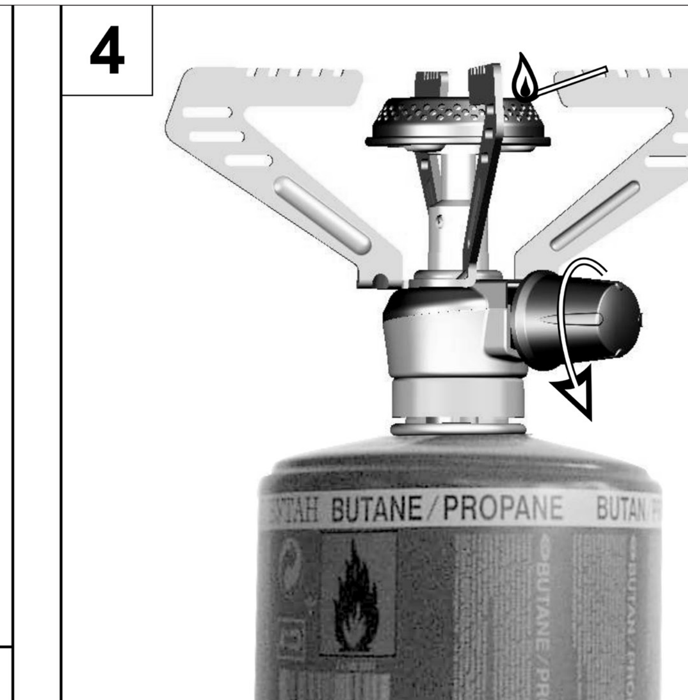

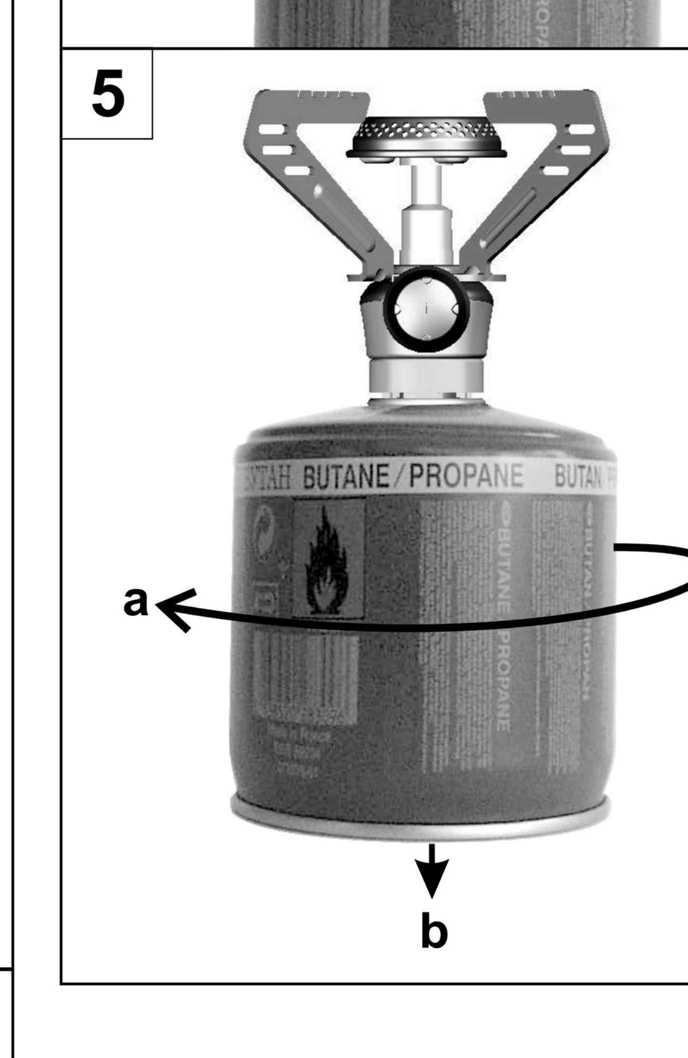

MODE D'EMPLOI

Débit : 91 g/h (1,25 kW) - injecteur n° 008505
Catégorie : pression directe butane
Nous vous remercions d'avoir choisi cet appareil Campingaz® *Camping Micro Plus*.

A - IMPORTANT : VOUS UTILISEZ DU GAZ, SOYEZ PRUDENT !

Ce mode d'emploi a pour objet de vous permettre d'utiliser correctement et en toute sécurité votre appareil Campingaz® *Camping Micro Plus*. Lisez-le attentivement pour vous familiariser avec l'appareil avant de l'assembler à son récipient de gaz.
Respectez les instructions de ce mode d'emploi ainsi que les consignes de sécurité figurant sur les cartouches Campingaz® CV 270 PLUS / CV 300 PLUS / CV 470 PLUS. Le non respect de ces instructions peut être dangereux pour l'utilisateur et son entourage.
Conservez ce mode d'emploi en permanence en lieu sûr afin de pouvoir vous y reporter en cas de besoin.
Cet appareil doit être utilisé exclusivement avec les cartouches Campingaz® CV 270 PLUS / CV 300 PLUS / CV 470 PLUS. Il peut être dangereux d'utiliser d'autres récipients de gaz.
La Société Application Des Gaz décline toute responsabilité en cas d'utilisation d'une cartouche de toute autre marque.
Cet appareil ne doit être utilisé que dans des locaux suffisamment aérés (minimum 2 m³/h/kW) et éloigné de matériaux inflammables.
Ne pas utiliser un appareil qui fuit, qui fonctionne mal ou qui est détérioré. Le rapporter à votre vendeur qui vous indiquera le service après-vente le plus proche.
Ne jamais modifier cet appareil, ni l'utiliser pour des applications auxquelles il n'est pas destiné.
Ne pas utiliser cet appareil dans une caravane, un véhicule, une tente, un abri, une cabane ou autre petit espace clos.
Ne pas utiliser l'appareil pendant votre sommeil ou sans surveillance.
Cet appareil à gaz fonctionnant sur le principe de la combustion consomme de l'oxygène et rejette des substances et gaz qui peuvent être dangereux, tel que le monoxyde de carbone (CO).
Le monoxyde de carbone, inodore et incolore, peut provoquer des malaises et des symptômes qui rappellent la grippe, voire éventuellement la mort si l'appareil est utilisé à l'intérieur d'un petit espace clos sans ventilation adéquate.

B - MISE EN SERVICE

1. MISE EN PLACE D'UNE CARTOUCHE CAMPINGAZ® CV 270 PLUS / CV 300 PLUS / CV 470 PLUS

(Si une cartouche vide est en place, lire le paragraphe D : "Démontage de la cartouche")
Pour la mise en place ou le démontage d'une cartouche, opérer toujours dans un endroit aéré, de préférence à l'extérieur et jamais en présence d'une flamme, source de chaleur ou étincelle (cigarette, appareil électrique, etc.), loin d'autres personnes et de matériaux inflammables.
LES CARTOUCHES CAMPINGAZ® CV 270 PLUS / CV 300 PLUS / CV 470 PLUS ETANT A VALVE, ELLES PEUVENT ETRE DEMONTEES DE CET APPAREIL AFIN DE FACILITER SON TRANSPORT MEME SI ELLES NE SONT PAS VIDES ET REMONTEES SUR D'AUTRES APPAREILS CAMPINGAZ® DE LA GAMME CV 270 PLUS / CV 300 PLUS / CV 470 PLUS CONÇUS POUR FONCTIONNER EXCLUSIVEMENT SUR CES CARTOUCHES.

a) Vérifier que l'arrivée du gaz est bien fermée en tournant jusqu'à la butée le volant de réglage (1) dans le sens de rotation des aiguilles d'une montre (sens "-" de la flèche). Bien serrer le volant pour garantir une bonne fermeture du gaz.
b) Maintenir l'appareil (**Attention** : il peut être chaud !) et visser doucement la cartouche sur l'appareil (a) en la tournant dans le sens de rotation des aiguilles d'une montre (b) jusqu'à entendre un "clic" (environ un sixième de tour) (fig. 2). Ne plus visser la cartouche au-delà : vous risquez de détériorer sa valve.

L'appareil est prêt à fonctionner.

En cas de fuite (odeur de gaz avant l'ouverture du robinet), mettez immédiatement l'appareil à l'extérieur, dans un endroit très ventilé, sans source d'inflammation, où la fuite pourra être recherchée et arrêtée. Si vous voulez vérifier l'étanchéité de votre appareil, faites-le à l'extérieur. Ne pas rechercher les fuites avec une flamme, utiliser du liquide détecteur de fuite gazeuse.

C - UTILISATION

Quelques conseils supplémentaires :

Ne pas utiliser votre appareil à moins de 25 cm d'une paroi ou d'un objet combustible.
Poser l'appareil sur une surface horizontale stable et pendant l'utilsation, ne pas le déplacer, afin d'éviter l'apparition de grandes flammes dues à la combustion de butane liquide au lieu de butane vaporisé.
Si cela se produit, poser l'appareil et fermer le robinet.
Régler le réchaud à puissance réduite en cas d'utilisation d'accessoires métalliques plats, tels que toaster ou grille-pain.

Allumage (fig. 4)
- Présenter une flamme à proximité du brûleur (5) puis ouvrir progressivement le gaz en tournant le volant (1) dans le sens inverse de rotation des aiguilles d'une montre.

Cuisson
- Poser la casserole sur les bras (3), centrée sur le brûleur, et régler le débit du gaz de manière à ce que les flammes ne dépassent pas la casserole.

Extinction
- Fermer le robinet en tournant le volant (1) à fond dans le sens de rotation des aiguilles d'une montre (sens "-" de la flèche). Bien serrer le volant pour garantir une bonne fermeture du gaz.

D - DEMONTAGE DE LA CARTOUCHE

La cartouche peut être démontée même si elle n'est pas vide.
Changer la cartouche à l'extérieur et loin d'autres personnes.
- Attendre que l'appareil ait refroidi.
- Vérifier que l'arrivée du gaz est bien fermée en tournant le volant (1) à fond dans le sens de rotation des aiguilles d'une montre (sens " - " de la flèche) (fig. 5).
- Maintenir l'appareil, puis desserrer la cartouche (4) en la tournant dans le sens inverse de rotation des aiguilles d'une montre et la retirer.

Ne jamais jeter une cartouche qui n'est pas vide, (vérifier l'absence de bruit de liquide en la secouant).

E - STOCKAGE ET ANOMALIES DE FONCTIONNEMENT

Après refroidissement complet de votre appareil :

a) Démonter la cartouche comme indiqué au paragraphe "D".
b) Stocker l'appareil et sa cartouche dans un endroit frais, sec et aéré, hors de portée des enfants, jamais dans un sous-sol ou une cave.
c) En cas de bouchage de l'injecteur, (la cartouche contient encore du gaz mais l'appareil ne s'allume pas), ne pas essayer de le déboucher, reporter le réchaud à votre revendeur.
d) Si vous utilisez votre appareil dans un local, celui-ci doit respecter les conditions réglementaires d'aération qui permettent de fournir l'air nécessaire à la combustion et d'éviter la création de mélange à teneur dangereuse en gaz non brûlé (2 m³/h/kW minimum).

FR

INSTRUCTIONS FOR USE

GB

Rate : 91 g/h (1,25 kW) - injector n° 008505
Category : butane direct pressure
Thank you for choosing the Campingaz® *Camping Micro Plus*.

A - IMPORTANT: ALWAYS BE CAREFUL WHEN USING GAS !

The purpose of these instructions is to enable you to use your Campingaz® *Camping Micro Plus* correctly and in complete safety.
Please read them carefully to familiarise yourself with the equipment prior to assembling the gas container.
Please observe these instructions and the safety measures printed on the Campingaz® CV 270 PLUS / CV 300 PLUS / CV 470 PLUS cartridges. Failure to observe these instructions may result in the user and people in the immediate vicinity being put at risk.
Keep these instructions in a safe place so that you can refer to them if needed.
This equipment must be used exclusively with Campingaz® CV 270 PLUS / CV 300 PLUS / CV 470 PLUS cartridges. Using other gas containers may be dangerous.
The Société Application Des Gaz accepts no responsibility when cartridges of any other make are used.
This equipment must only be used in adequately ventilated areas (minimum 2 m³/h/kW) and at a good distance from any flammable material.
Do not use equipment which leaks, functions incorrectly or is damaged. Return it to your retailer who will inform you of your nearest after-sales service.
Never modify this equipment or use it for purposes for which it is not intended.
Do not use this product in caravans, cars, tents, huts, sheds or any small enclosed areas.
The product should not be used while sleeping or left unattended.
This product consumes fuel through combustion or consumption of oxygen and gives off certain substances and gas, which could be dangerous such as carbon monoxide (CO).
Carbon monoxide is an odorless, clear gas that can cause flu-like symptoms, sickness, illness, and possibly death if produced inside aforesaid enclosed areas through use of the product without proper ventilation.

B - PUTTING INTO OPERATION

1. Installing the Campingaz® CV 270 PLUS / CV 300 PLUS / CV 470 PLUS cartridge

(When the existing cartridge is empty, read paragraph D : "Removing the cartridge")
To install or remove a cartridge, always work in a well-ventilated area, preferably outside and never in the presence of a flame, heat source or spark (lit cigarette, electrical equipment, etc.) at a good distance from other people and flammable material.
AS CAMPINGAZ® CV 270 PLUS / CV 300 PLUS / CV 470 PLUS CARTRIDGES ARE VALVE-OPERATED, THEY CAN BE DETACHED FROM THE EQUIPMENT, EASILY TRANSPORTED (EVEN WHEN NOT EMPTY) AND FITTED TO OTHER CAMPINGAZ® EQUIPMENT IN THE CV 270 PLUS / CV 300 PLUS / CV 470 PLUS RANGE DESIGNED TO OPERATE EXCLUSIVELY WITH THESE CARTRIDGES.

a) Check that the gas supply is fully turned off by turning the control knob (1) clockwise as far as the handle ("-" direction of the arrow). Well tighten the wheel to ensure that the gas is completely turned off.
b) Hold the equipment (**caution** - it may be hot!) (a) and gently screw the cartridge onto the equipment clockwise (b) until you hear a click (about one sixth of a turn) (Fig. 2). Do not tighten the cartridge further, as you may damage its valve.

The equipment is ready for use.

In the event of leakage (smell of gas prior to turning the tap on), take the equipment outside immediately, in a well-ventilated area with no combustion source, where the leak can be located and halted. If you wish to check that your equipment is correctly sealed, do so outside. Never attempt to locate leaks using a flame. Use gas leak solution.

C - USE

Additional instructions:

Never use your equipment at a distance of less than 25 cm from a wall or combustible object.
Should it leak (smell of gas), close the tap.
Position the equipment on a stable, horizontal surface and do not move when in use so as to avoid the appearance of large flames resulting from the combustion of liquid butane rather than vaporised butane.
Should this occur, position the equipment and turn the tap off.
Set the cooker at low power when using flat metallic ustensils such as a toaster or a rack for toasting bread.

Lighting (fig. 4)
- Hold a flame close to the burner (5) and gradually turn on the gas by turning the control knob (1) anticlockwise.

Cooking
- Place the pan on the supports (3), centred over the burner, and regulate the flow of gas so that the flames do not go up the pan.

Switching off
- Close the tap by turning the control knob (1) clockwise as far as it will go (direction "-" of the arrow). Well tighten the wheel to ensure that the gas is completely turned off.

D - REMOVING THE CARTRIDGE

The cartridge may be removed even if it is not empty.
Replace the cartridge outside and away from other people.

- Wait for the stove to cool down.
- Check that the gas supply is fully turned off by turning the control wheel (1) clockwise to its full extent (fig. 5).
- Hold the equipment, then unscrew the cartridge (4) by turning it anti-clockwise and remove it.

Never throw away a cartridge which is not completely empty, (check there is no liquid in the cartridge by shaking it).

E - MAINTENANCE, STORAGE AND TROUBLESHOOTING

in case of burn back (ignition under the burner cap) switch the product off, allow it to cool down (approximately five minutes), then reignite the appliance. If the problem of burn back persists, then please contact your local Campingaz® representative.
Once your equipment has fully cooled:
a) Remove the cartridge as shown in paragraph D.
b) Store the equipment and the cartridge in a cool, dry and well-ventilated area, out of reach of children. Never store in a basement or cellar.
c) In the case of the injector becoming clogged (the cartridge still contains gas but the equipment will not light), do not try to unclog it yourself. Return the equipment to your retailer.
d) If you use this equipment indoors, the area must observe elementary ventilation conditions enabling the supply of air required for combustion and avoiding any build-up of a dangerous mixture of non-burnt gas (2 m³/h/kW minimum).

BEDIENUNGSANLEITUNG

DE

Verbrauch : 91 g/h (1,25 kW) - Düse N° 008505
Kategorie: Direktdruck Butan
Vielen Dank, dass Sie sich für den Campingaz®-Kocher *Camping Micro Plus* entschieden haben.

A - WICHTIG: SIE VERWENDEN GAS, SEIEN SIE VORSICHTIG!

Diese Bedienungsanleitung soll Sie bei der richtigen und sicheren Benutzung Ihres Campingaz®-Kochers *Camping Micro Plus* unterstützen.
Lesen Sie sie aufmerksam durch, und machen Sie sich mit dem Gerät vertraut, bevor Sie den Gasbehälter anschließen.
Beachten Sie bitte alle Anweisungen in der Bedienungsanleitung sowie die Sicherheitshinweise auf der Campingaz®-Kartusche CV 270 PLUS / CV 300 PLUS / CV 470 PLUS. Das Nichteinhalten der Anweisungen kann für den Anwender und seine Umgebung gefährlich sein.
Bewahren Sie diese Bedienungsanleitung an einem sicheren Ort auf, damit Sie im Bedarfsfall immer auf sie zurückgreifen können.
Dieses Gerät darf nur mit Kartuschen des Typs Campingaz® CV 270 PLUS / CV 300 PLUS / CV 470 PLUS betrieben werden. Die Verwendung anderer Gasbehälter kann gefährlich sein.
Die Firma Application Des Gaz/Camping Gaz lehnt jegliche Haftung bei der Verwendung von Kartuschen einer anderen Marke ab. Das Gerät darf nur im Freien und weit entfernt von brennbaren Materialien betrieben werden.
Das Gerät darf nur in ausreichend belüfteten Räumen verwendet (minimum 2 m³/h/kW) und weit entfernt von brennbaren Materialien betrieben werden.
Betreiben Sie kein Gerät, das eine Undichtigkeit aufweist, das schlecht funktioniert, oder das beschädigt ist. Bringen Sie es zu Ihrem Händler zurück. Er kann Ihnen die nächste Kundendienstvertretung nennen.
Nehmen Sie an dem Gerät keine Veränderungen vor und setzen Sie es nicht für Anwendungen ein, für die es nicht vorgesehen ist.
Das Gerät nicht in Wohnwagen, Fahrzeugen, Zelten, Schutzdächern, Hütten und kleinen geschlossenen Bereichen verwenden.
Nicht beim Schlafen benützen, nicht unbewacht lassen.
Alle Produkte, die mit Gasverbrennung betrieben werden, verbrauchen Sauerstoff und geben Verbrennungsrückstände ab. Ein Teil dieser Verbrennungsrückstände kann Kohlenmonoxyd (CO) enthalten.
Kohlenmonoxyd ist geruch- und farblos, es kann Übelkeit und grippeähnliche Symptome verursachen, eventuell sogar zum Tod führen, wenn das Gerät im geschlossenen Raum ohne geeignete Belüftung verwendet wird.

B - INBETRIEBNAHME

1. Einsetzen einer Campingaz®-Kartuschen CV 270 PLUS / CV 300 PLUS / CV 470 PLUS

(Befindet sich eine leere Kartusche im Kocher, lesen Sie bitte den Abschnitt D : "Ausbau der Kartusche").
Achten Sie darauf, dass die (De-)Montage einer Kartusche immer an einem gut durchlüfteten Ort, am besten im Freien, niemals in der Nähe von offenen Flammen, Wärmequellen oder Funken (Zigarette, elektrisches Gerät usw.) und immer entfernt von anderen Personen und brennbaren Materialien erfolgt.
DA DIE CAMPINGAZ® KARTUSCHEN CV 270 PLUS / CV 300 PLUS / CV 470 PLUS ÜBER EIN VENTIL VERFÜGEN, KÖNNEN SIE DAHER FÜR EINFACHEN TRANSPORT VOM GERÄT ABGENOMMEN WERDEN, AUCH WENN SIE NOCH NICHT LEER SIND. SIE LASSEN SICH DANN IN ANDEREN CAMPINGAZ®-GERÄTEN DER LINIE CV 270 PLUS / CV 300 PLUS / CV 470 PLUS, DIE AUSSCHLIESSLICH FÜR DEN BETRIEB MIT DIESEN KARTUSCHEN ENTWICKELT WURDEN, WEITERVERWENDEN.

a) Stellen Sie sicher, dass die Gaszufuhr richtig geschlossen ist, indem Sie den Reglerknopf (1) bis zum Anschlag im Uhrzeigersinn drehen (Pfeilrichtung "-"). Den Reglerknopf fest zudrehen, um ein Ausströmen von Gas zu verhindern.
b) Gerät festhalten (**Vorsicht**, es kann heiß sein!) (a) und Kartusche im Uhrzeigersinn vorsichtig auf das Gerät schrauben (b), bis ein Klick zu hören ist (etwa 1/6 Umdrehung) (Abb. 2). Kartusche nicht weiter einschrauben, um das Ventil nicht zu beschädigen.

Das Gerät ist betriebsbereit.

Ist das Gerät undicht (Gasgeruch vor dem Öffnen des Reglerknopfes), das Gerät sofort ins Freie bringen und an einem gut durchlüfteten Ort abseits von Zündquellen die undichte Stelle herausfinden und beseitigen. Wenn Sie die Dichtheit Ihres Geräts überprüfen wollen, so tun Sie dies bitte im Freien. Suchen Sie undichte Stellen unter keinen Umständen mit Hilfe einer Flamme.

C - BETRIEB DES KOCHERS

Einige zusätzliche Empfehlungen:

Benutzen Sie den Kocher nur in einer Entfernung von mindestens 25 cm zu einer Wand oder einem brennbaren Gegenstand.
Im Falle eines Lecks (Gasgeruch) Hahn schließen.
Stellen Sie den Kocher auf eine stabile und ebene Fläche, verschieben Sie ihn nicht während des Betriebs, um das Auftreten von Stichflammen zu vermeiden, die entstehen können, wenn flüssiges Butan anstelle von gasförmigem Butan verbrennt.
Sollte dies einmal vorkommen, stellen Sie das Gerät ab, und schließen Sie die Gaszufuhr.
Bei Gebrauch flacher metallischer Zubehörteile wie z.B. Toaster den Kocher auf verminderte Leistung einstellen

Zündung (Abb. 4)
- Halten Sie eine Flamme in die Nähe des Brenners (5), und öffnen Sie langsam die Gaszufuhr, indem Sie den Reglerknopf (1) entgegen den Uhrzeigersinn drehen.

Kochen
- Stellen Sie den Topf so auf die Topfträger (3), dass sich der Brenner genau in der Mitte befindet. Regeln Sie den Gasdurchsatz so, dass die Flammen nicht seitlich am Topf entlang züngeln.

Löschung
- Die Gaszufuhr schließen. Hierzu den Reglerknopf (1) im Uhrzeigersinn fest zudrehen (Pfeilrichtung "-"). Den Reglerknopf fest zudrehen, um ein Ausströmen von Gas zu verhindern.

D - AUSBAU DER KARTUSCHE

Kartusche im Freien und nicht in der Nähe anderer Personen auswechseln.
Die Kartusche kann ausgebaut werden, auch wenn sie noch nicht leer ist.

- Abwarten, bis das Gerät abgekühlt ist.
- Stellen Sie sicher, dass die Gaszufuhr richtig geschlossen ist, indem Sie den Regelknopf (1) bis zum Anschlag im Uhrzeigersinn drehen (Abb. 5).
- Gerät festhalten, dann Kartusche (4) (gegen den Uhrzeigersinn lösen und abnehmen.

Niemals eine nicht vollständig entleerte Kartusche wegwerfen (überprüfen Sie durch Schütteln der Kartusche, ob sie noch Flüssigkeit enthält).

E - AUFBEWAHRUNG UND FUNKTIONSSTÖRUNGEN

Nachdem der Kocher vollständig abgekühlt ist:
a) Bauen Sie die Kartusche wie in Abschnitt D angegeben aus.
b) Bewahren Sie den Kocher und die Kartusche für Kinder unzugänglich an einem kühlen, trockenen und belüfteten Ort auf, jedoch niemals in einem Keller oder Untergeschoss.
c) Sollte die Düse verstopft sein (die Kartusche enthält noch Gas, aber der Brenner zündet nicht), versuchen Sie nicht, sie zu reinigen. Bringen Sie das Gerät zu Ihrem Händler.

GEBRUIKSAANWIJZING

NL

Vermogent : 91 g/h (1,25 kW) - injector nr. 008505
Categorie : rechtstreekse druk butaan
Wij danken u dat u dit apparaat Campingaz® *Camping Micro Plus* gekozen hebt.

A - BELANGRIJK : U GEBRUIKT GAS, WEES VOORZICHTIG !

Deze gebruiksaanwijzing heeft als doel u in staat te stellen uw apparaat Campingaz® *Camping Micro Plus* op een correcte en veilige wijze te gebruiken.
Lees deze gebruiksaanwijzing aandachtig om het apparaat beter te leren kennen voordat u de cartouche aansluit.
Lees de aanwijzingen van deze gebruiksaanwijzing, evenals de veiligheidsvoorschriften die op de cartouches Campingaz® CV 270 PLUS / CV 300 PLUS / CV 470 PLUS staan. Het niet naleven van deze aanwijzingen kan gevaaropleveren voor de gebruiker en zijn omgeving.
Bewaar deze gebruiksaanwijzing altijd op een vaste plaats zodat u deze kan raadplegen indien dit nodig is.
Dit apparaat dient uitsluitend gebruikt te worden met de cartouches Campingaz® CV 270 PLUS / CV 300 PLUS / CV 470 PLUS. Het kan gevaarlijk zijn andere soorten Campingaz® CV 270 PLUS / CV 300 PLUS / CV 470 PLUS te gebruiken.
De onderneming Application Des Gaz wijst elke verantwoordelijkheid af in geval van gebruik van een cartouche van een ander merk.
Dit apparaat mag uitsluitend gebruikt worden in ruimtes die voldoende geventileerd zijn (minimum 2 m ³/h /kW) en wanneer het ver van ontvlambare materialen verwijderd is.
Gebruik geen apparaat dat lekt, dat slecht werkt of dat beschadigd is. Breng het naar uw dealer die u de verdere informatie over reparaties etc. kan verstrekken.
Breng nooit wijzigingen aan op dit apparaat en gebruik het aleen voor de toepassingen waarvoor het bestemd is.
Dit apparaat mag niet in een caravan, voertuig, tent, afdak, hut of andere kleine gesloten ruimte gebruikt worden.
Het mag niet gebruikt worden wanneer u slaapt en mag nooit onbewaakt achtergelaten worden.
Ieder gasapparaat werkt volgens het volgende principe: de brandstof gebruikt zuurstof en stoot verbrandingsproducten uit. Een gedeelte van deze verbrandingsproducten kan koolmonoxide (CO) bevatten.
Koolmonoxide dat reuk- en kleurloos is, kan leiden tot flauwvallen of symptomen die aan griep doen denken. In extreme gevallen kan het zelfs de dood tot gevolg hebben, wanneer het apparaat binnenshuis zonder goede ventilatie gebruikt wordt.

B - INGEBRUIKNEMING

1. Het monteren van een cartouche Campingaz® CV 270 PLUS / CV 300 PLUS / CV 470 PLUS

(Indien een lege cartouche geplaatst werd, lees dan paragraaf D : "Het uitnemen van een cartouche.")
Werk steeds in een geventileerde ruimte bij voorkeur buiten en nooit in aanwezigheid van een vlam, warmtebron of vonk (sigaret, elektrisch apparaat, enz.) en ver verwijderd van andere personen of ontvlambare materialen om een cartouche te monteren of uit te nemen.
AANGEZIEN DE CARTOUCHES CAMPINGAZ® **CV 270 PLUS / CV 300 PLUS / CV 470 PLUS** EEN KLEP HEBBEN, KUNNEN ZE UIT HET APPARAAT GENOMEN WORDEN OM HET VERVOER TE VERGEMAKKELIJKEN ZELFS AL ZIJN ZE NIET LEEG EN KUNNEN ZE OP ANDERE APPARATEN CAMPINGAZ® VAN HET GAMMA **CV 270 PLUS / CV 300 PLUS / CV 470 PLUS**, ONTWORPEN OM EXCLUSIEF MET DEZE CARTOUCHES TE WERKEN, GEMONTEERD WORDEN.

a) Kijk na of de gastoevoer goed gesloten werd door het afstellingswiel (1) tot aan de aanslag met de klok mee te draaien, (richting "-" van de pijl). Draai de knop goed dicht om er zeker van te zijn dat het gas is afgesloten.
b) Houd het apparaat vast (a) (**attentie:** deze kan heet zijn!), om voorzichtig het patroon op het apparaat te schroeven door het in de richting van de wijzers van de klok te draaien totdat u een 'klik' hoort (ongeveer een zesde draaiing) (b) (afb. 2). Schroef het patroon niet steviger vast: u loopt het risico het ventiel te beschadigen.

Dit apparaat is klaar voor het gebruik.

In geval van een lek (een gasgeur vooraleer de kraan geopend werd) plaatst u onmiddellijk het apparaat buiten in een heel geluchte ruimte zonder enige ontvlambare bron waar het lek kan opgespoord en gedicht worden. Indien u de dichtheid van uw apparaat wilt nakijken, doe dat dan buiten. Spoor geen lekken op met een vlam, gebruik zeepwater.

C - GEBRUIK

Enkele tips :

Gebruik uw apparaat niet op minder dan 25 cm van een wand of van een brandbaar voorwerp.
Sluit de gaskraan bij een lek (gasgeur).
Plaats het apparaat op een stabiel en horizontaal oppervlak en verplaats het niet gedurende het gebruik om het plots verschijnen van grote vlammen te vermijden te wijten aan de verbranding van vloeibaar butaan in plaats van verdampt butaan.
Indien dit gebeurt, zet het apparaat dan neer en sluit de kraan.
Zet het kooktoestel op laag-stand bij gebruik van platte metalen accessoires zoals een broodrooster.

Aansteken van de *Camping Micro Plus* (fig. 4)
- Houd een vlam dichtbij de brander (5) en open het gas voorzichtig door het afstellingswiel (1) tegen de klok in te draaien.

Koken
- Zet de pan op de pandrager (3), in het midden van de brander, en stel de gastoevoer zodanig af dat de vlammen niet buiten de pan komen.

Doven
- Het gas dichtdraaien door draaiknop (1) helemaal naar rechts te draaien ("-" richting van de pijl). Draai de knop goed dicht om er zeker van te zijn dat het gas is afgesloten.

D - HET UITNEMEN VAN EEN CARTOUCHE

De cartouche kan eruit genomen worden zelfs indien deze niet leeg is.
Vervang het patroon buiten en op afstand van andere personen.

- Wacht tot het apparaat is afgekoeld.
- Kijk na of de gastoevoer goed afgesloten werd door het afstellingswiel (1) volledig dicht te draaien (met de klok mee) (afb. 5).
- Houd het apparaat vast, en schroef het patroon (4) los door in de tegengestelde richting van de wijzers van de klok te draaien en het patroon weg te halen.

Werp nooit een cartouche die niet leeg is, weg (kijk dit na door deze te schudden en de afwezigheid van enig geluid van de vloeistof vast te stellen).

E - ONDERHOUD, OPBERGEN EN OPLOSSEN VAN PROBLEMEN

In geval van terugbranding (ontsteking onder de branderdop), schakel het product uit, laat deze (circa vijf minuten) afkoelen en schakel het apparaat opnieuw in. Als de terugbranding zich opnieuw voordoet, neem contact op met uw lokale Campingaz®-handelaar.
Nadat uw apparaat volledig afgekoeld is :

a) Neem de cartouche eruit zoals aangeduid in paragraaf D.
b) Berg het apparaat evenals de cartouche op in een koele, droge en geventileerde plaats, buiten het bereik van kinderen en nooit in een ondergronds terrein of in een kelder
c) In geval van verstopping van de injector (de cartouche bevat nog gas, maar het apparaat wil niet branden), probeer deze niet te ontstoppen maar breng het apparaat naar uw dealer.
d) Indien u uw apparaat in een bepaalde ruimte gebruikt, dan dient deze ruimte de grondvoorwaarden van luchtverversing te eerbiedigen waardoor er voldoende lucht is voor de verbranding en waardoor het ontstaan van een gevaarlijk mengsel van niet verbrand gas kan vermeden worden (2 m³/h/kW minimum).

ISTRUZIONI PER L'USO

IT

Portata : 91 g/ora (1,25 kW) - iniettore n° 008505
Categoria : pressione diretta butano
Vi ringraziamo per aver scelto questo apparecchio Campingaz® *Camping Micro Plus*.

A - IMPORTANTE : UTILIZZATE IL GAS, SIATE PRUDENTI !

Lo scopo di queste istruzioni è di consentirvi di utilizzare correttamente e in tutta sicurezza l'apparecchio Campingaz® *Camping Micro Plus*.
Leggetele attentamente, per familiarizzarvi con l'apparecchio prima di assemblarlo col recipiente di gas.
Rispettate le istruzioni di questo prospetto e le norme di sicurezza che figurano sulle bombole Campingaz® CV 270 PLUS / CV 300 PLUS / CV 470 PLUS. Il mancato rispetto di queste istruzioni può essere pericoloso per l'utente e le altre persone che si trovano nelle vicinanze.
Conservare il presente prospetto in luogo sicuro per poterlo consultare in caso di necessità.
Questo apparecchio deve essere utilizzato esclusivamente con le bombole Campingaz® CV 270 PLUS / CV 300 PLUS / CV 470 PLUS. Può essere pericoloso utilizzarlo con altri recipienti di gas.
La Société Application Des Gaz declina qualsiasi responsabilità in caso di utilizzazione di una bombola di un altro marchio.
Questo apparecchio deve essere utilizzato soltanto in locali aereati a sufficienza (minimo 2 m³/h/kW), e tenuto lontano dai materiali infiammabili.
Non utilizzare un apparecchio che perde, che funziona male o che è danneggiato. Restituirlo al rivenditore che vi indicherà il servizio assistenza più vicino.
Non modificare mai questo apparecchio e non utilizzarlo per applicazioni alle quali non è destinato.
Questo apparecchio non va usato nelle roulottes, all'interno di veicoli, tende, ripari, baracche e spazi chiusi di piccole dimensioni ….
Non va usato mentre dormite e non va lasciato incustodito.
Tutti gli apparecchi a gas che funzionano secondo il principio della combustione consumano ossigeno ed espellono le sostanze generate dalla combustione. Una parte di tali sostanze puo' contenere monossido di carbonio (CO).
Il monossido di carbonio, inodore e incolore, puo' provocare malessere, con sintomi analoghi a quelli dell'influenza, e persino la morte se l'apparecchio viene usato in ambienti interni non ventilati.

B - MESSA IN SERVIZIO

1. Installazione di una cartuccia Campingaz® CV 270 PLUS / CV 300 PLUS / CV 470 PLUS

(Se è già installata una bombola vuota, leggere il paragrafo D : "Estrazione della bombola").
Per la sistemazione o l'estrazione di una bombola, operare sempre in luogo aereato, preferibilmente all'esterno, e mai alla presenza di una fiamma, di una fonte di calore o di scintille (sigarette, apparecchi elettrici, ecc.), lontano dalle altre persone e dai materiali infiammabili.
POICHE' LE BOMBOLE Campingaz® CV 270 PLUS / CV 300 PLUS / CV 470 PLUS SONO A VALVOLA, POSSONO ESSERE ESTRATTE DALL'APPARECCHIO PER FACILITARNE IL TRASPORTO, ANCHE SE NON SONO VUOTE, E REINSTALLATE SU ALTRI APPARECCHI Campingaz® DELLA GAMMA CV 270 PLUS / CV 300 PLUS / CV 470 PLUS IDEATI PER FUNZIONARE ESCLUSIVAMENTE CON QUESTE BOMBOLE.

a) Controllare che l'arrivo del gas sia ben chiuso, girando fino al punto di arresto il volano di regolazione (1) in senso orario (Direzione "-" della freccia). Stringere bene il volantino per assicurare una buona chiusura del gas.
b) Sostenere l'utensile (a) (**attenzione**: potrebbe scottare!) e avvitare dolcemente la cartuccia all'utensile (b), girandola in senso orario fino al "clic" (circa un sesto di giro) (fig. 2). Non continuare ad avvitare ulteriormente la cartuccia : la valvola potrebbe deteriorarsi.

L'apparecchio è pronta per l'uso.

In caso di perdita (odore di gas prima dell'apertura del rubinetto), mettere subito l'apparecchio all'esterno, in luogo ben ventilato, senza fonti di accensione, dove la perdita potrà essere cercata e bloccata. Se volete controllare la tenuta stagna dell'apparecchio, fatelo all'esterno. Non cercare le perdite con una fiamma, utilizzare acqua saponata.

C - UTILIZZAZIONE

Qualche consiglio in più:

Non utilizzare l'apparecchio a meno di 25 cm da una parete o da un oggetto combustibile.
In caso di fuga (odore di gas), chiudere il rubinetto.
Poggiare l'apparecchio su una superficie orizzontale stabile e non spostarlo durante l'utilizzazione per evitare il formarsi di grosse fiamme dovute alla combustione di butano liquido invece di butano vaporizzato.
Se ciò avviene, posare l'apparecchio e chiudere il rubinetto.
In caso di utilizzo di accessori metallici piatti, quali toaster o tostapane, regolare il fornello a potenza ridotta.

Accensione del *Camping Micro Plus* (fig. 4)
- Mettere una fiamma vicino al bruciatore (5) ed aprire progressivamente il gas girando il volano (1) in senso antiorario.

Cottura
- Posare la casseruola sui bracci (3), centrandola sul bruciatore, e regolare l'erogazione del gas in modo che le fiamme non sporgano dalla casseruola.

Spegnimento
- Chiudere il rubinetto girando il volano (1) a fondo in senso orario (senso "-" della freccia). Stringere bene il volantino per assicurare una buona chiusura del gas.

D - ESTRAZIONE DELLA BOMBOLA

La bombola può essere estratta anche se non è vuota.
Sostituire la cartuccia in ambienti esterni e lontano da altre persone.
- Attendere che l'utensile si raffreddi.
- Controllare che l'arrivo del gas sia ben chiuso girando il volano (1) a fondo in senso orario (fig. 5).
- Sostenere l'utensile, quindi allentare la cartuccia (4) girandola in senso antiorario ed estrarla.

Non gettare mai una bombola che non è vuota (controllare che non vi sia liquido all'interno, agitandola).

E - IMMAGAZZINAMENTO E ANOMALIE DI FUNZIONAMENTO

Quando il vostro apparecchio è completamente raffreddato :
a) Estrarre la bombola come indicato nel paragrafo D.
b) Immagazzinare l'apparecchio e la bombola in luogo fresco, asciutto e aereato, fuori dalla portata dei bambini, mai in un sottosuolo o in una cantina.
c) Se l'iniettore è otturato (la bombona contiene ancora del gas ma l'apparecchio non si accende), non cercare di aprirlo, ma riportarlo dal rivenditore.
d) Se utilizzate l'apparecchio in un locale, quest'ultimo deve essere conforme alle condizioni elementari di aereazione che consentono di fornire l'aria necessaria alla combustione e di evitare la creazione di una miscela con una percentuale pericolosa di gas non bruciato (2 m³/h/kW minimo).

INSTRUCCIONES DE EMPLEO

ES

Consumo : 91 g/h (1,25 kW) - inyector n° 008505
Categoría: presión directa butano
Le agradecemos haber elegido este aparato Campingaz® *Camping Micro Plus*.

A - IMPORTANTE: ESTA UTILIZANDO GAS ¡SEA PRUDENTE!

Estas instrucciones de empleo tienen por objeto permitirle utilizar su aparato correctamente y con total seguridad su aparato Campingaz® *Camping Micro Plus*.
Léalas atentamente para familiarizarse con el aparato antes de conectarlo al recipiente de gas.
Respete las instrucciones de esta nota y los consejos de seguridad que aparecen en los cartuchos Campingaz® CV 270 PLUS / CV 300 PLUS / CV 470 PLUS. Si no los respeta, esto puede representar un peligro para el usuario y para su entorno.
Conserve estas instrucciones de empleo siempre en un lugar seguro con el fin de poderlas consultar cuando sea necesario.
Este aparato debe utilizarse exclusivamente con cartuchos Campingaz® CV 270 PLUS / CV 300 PLUS / CV 470 PLUS. Puede resultar peligroso utilizar otro tipo de recipientes de gas.
La Société Application Des Gaz declina toda responsabilidad en caso de utilizarse un cartucho de otra marca.
Este aparato debe utilizarse exclusivamente en locales suficientemente aireados (mínimo: 2 m³/h/kW), alejado de cualquier material inflamable.
No utilizar un aparato que presente pérdidas, que funcione mal o que esté deteriorado. Informar al vendedor, quien le indicará el servicio postventa más cercano.
Jamás modificar este aparato ni utilizarlo para otras aplicaciones que las específicas para las cuales ha sido diseñado.
Este aparato no debe ser utilizado dentro de una caravana, un vehículo, tienda, caseta, cabaña o cualquier otro espacio pequeño y cerrado…
No debe ser utilizado mientras duerma ni debe ser dejado sin vigilancia.
Todos los aparatos de gas que funcionan sobre el principio de la combustión, consumen oxígeno y descargan productos de combustión. Una parte de estos productos de combustión puede contener monóxido de carbono (CO).
El monóxido de carbono, inodoro e incoloro, puede provocar malestar y síntomas similares a la gripe; pueden provocar incluso la muerte si el aparato se utiliza en interior sin una ventilación adecuada.

B - PUESTA EN SERVICIO

1. Instalacion de un cartucho Campingaz® CV 270 PLUS / CV 300 PLUS / CV 470 PLUS

(Si se encuentra instalado un cartucho vacío, leer el párrafo D : "Desmontaje del cartucho").
Para instalar o para desmontar un cartucho, proceder siempre en un sitio aireado, de preferencia al aire libre, y nunca en presencia de llama, fuente de calor o chispa (cigarrillo, aparato eléctrico, etc.), lejos de otras personas y de materiales inflamables.
DADO QUE LOS CARTUCHOS CAMPINGAZ® CV 270 PLUS / CV 300 PLUS / CV 470 PLUS TIENEN VALVULA, PUEDEN DESMONTARSE DEL APARATO CON EL FIN DE FACILITAR SU TRANSPORTE AUN CUANDO NO ESTEN VACIOS; PODRAN VOLVER A MONTARSE EN OTROS APARATOS CAMPINGAZ® DE LA GAMA CV 270 PLUS / CV 300 PLUS / CV 470 PLUS DISE—ADOS PARA FUNCIONAR EXCLUSIVAMENTE CON ESTOS CARTUCHOS.

a) Verificar se a chegada do gás está bem fechada rodando o manípulo de ajuste até encosto (1) no sentido de rotação dos ponteiros de um relógio (sentido "-" da seta). Apriete bien el volante para asegurar que el gas queda bien cerrado.
b) Sujetar el aparato (a) (**atención:** ¡puede estar caliente!) y atornillar el cartucho (b) con cuidado en el aparato girándolo en el sentido de las agujas del reloj hasta oír un "clic" (aproximadamente un sexto de vuelta) (fig. 2). No siga atornillando el cartucho después de oír el clic: se arriesga a deteriorar la válvula.

El aparato está lista para funcionar.

En caso de pérdida (olor a gas antes de abrir el grifo), llevar de inmediato el aparato al aire libre a un lugar muy ventilado y sin fuente de inflamación, donde podrá detectarse y bloquearse el punto de pérdida. Si quiere verificar la hermeticidad de su aparato, hágalo al aire libre. No trate de detectar pérdidas con una llama: utilizar agua con jabón.

C - UTILIZACION

Algunos consejos suplementarios :

NeJamás utilizar el aparato a menos de 25 cm de una pared o de un objeto combustible.
En caso de fuga (olor a gas), cerrar la válvula.
Colocar el aparato sobre una superficie horizontal estable y no desplazarlo durante la utilización con el fin de evitar que aparezcan grandes llamas provocadas por la combustión de butano líquido en vez de butano vaporizado.
Si esto ocurre, dejar el aparato sobre una superficie y cerrar el grifo.
En caso de utilización de accesorios metalicos chatos tal como toaster o tostador de pan, regular el hornillo a potencia minima.

Encendido del *Camping Micro Plus* (fig. 4)
- Acercar una llama al quemador (5) y después abrir progresivamente el gas haciendo girar el volante (1) en el sentido inverso a las agujas de un reloj.

Cocción
- Coloque la cacerola sobre los brazos (3), centrada en el quemador, y ajuste el caudal de gas de tal modo que las llamas no sobrepasen la cacerola.

Extinción
- Cerrar el grifo girando el volante (2) a fondo en el sentido de rotación de las agujas de un reloj (sentido "-" de la flecha). Apriete bien el volante para asegurar que el gas queda bien cerrado.

D - DESMONTAJE DEL CARTUCHO

El cartucho puede ser desmontado aún cuando no esté vacío.
Cambiar el cartucho en el exterior y lejos de otras personas.
- Esperar a que el aparato se haya enfriado.
- Verificar que la llegada del gas se encuentra bien cerrada, girando el volante (1) a fondo en el sentido de las agujas de un reloj (fig. 5).
- Sujetar el aparato, luego aflojar el cartucho (4) girándolo en sentido contrario a las agujas de reloj, y retirarlo.

Jamás deshacerse de un cartucho que no esté vacío (verificar la ausencia de ruido del líquido sacudiéndolo).

E - ALMACENAMIENTO Y ANOMALIAS DE FUNCIONAMIENTO

Después que el aparato se haya enfriado por completo:
a) Desmontar el cartucho como se indica en el apartado D
b) Almacenar el aparato y el cartucho en un lugar fresco, seco y aireado, lejos del alcance de los niños y nunca en un sótano o en una bodega.
c) En caso de taponamiento del inyector (cuando el cartucho todavía contiene gas pero el aparato no enciende), no trate de destaparlo y remítalo al vendedor.
d) Si utiliza su aparato en un local, éste debe respetar las condiciones elementales de aireación que permitan un suministro de aire necesario para la combustión y para evitar que se genere una mezcla con un contenido peligroso de gas no quemado (2 m³/h/kW como mínimo).

MODO DE EMPREGO

PT

Caudal: 91 g/h (1,25 kW) - injector n° 008505
Categoria: pressão directa butano
Agradecemos a sua escolha deste aparelho Campingaz® *Camping Micro Plus*.

A - IMPORTANTE: VAI UTILIZAR GÁS, SEJA PRUDENTE!

Estas instruções destinam-se a permitir uma utilização correcta e com toda a segurança do seu aparelho Campingaz® *Camping Micro Plus*.
Leia-as com atenção para se habituar ao aparelho antes de o montar com o recipiente de gás.
Cumpra estas instruções assim como as recomendações de segurança que figuram nos cartuchos Campingaz® CV 270 PLUS / CV 300 PLUS / CV 470 PLUS. O não cumprimento destas instruções pode ser perigoso para o utilizador e as pessoas próximas.
Conserve estas instruções em permanência em local seguro, para consulta em caso de necessidade. Este aparelho deve ser utilizado exclusivamente com os cartuchos Campingaz® CV 270 PLUS / CV 300 PLUS / CV 470 PLUS. Pode ser perigoso utilizar outros recipientes de gás.
A Sociedade Application Des Gaz declina qualquer responsabilidade no caso de utilização de um cartucho de qualquer outra marca.
Este aparelho só deve ser utilizado em locais suficientemente arejados (mínimo 2 m³/h/kW) e afastado de materiais inflamáveis.
Não utilizar um aparelho com fugas, que funcione mal ou que estiver deteriorado. Levá-lo ao vendedor que indicará o serviço após-venda mais próximo.
Nunca modificar este aparelho, nem o utilizar para aplicações a que não está destinado.
Este aparelho não deve ser utilizado em caravanas, veículos, tendas de campismo, abrigos, cabanas ou qualquer outro espaço fechado.
Não deve ser utilizado enquanto dorme ou deixado sem ser vigiado.
Qualquer aparelho a gás que funcione segundo o princípio de combustão, consome oxigénio e emite produtos de combustão. Uma parte destes produtos de combustão pode conter monóxido de carbono (CO).
O monóxido de carbono, inodoro e incolor, pode provocar enjôo e sintomas gripais, isto é potencialmente a perda de vida caso o aparelho seja utilizado no interior sem ventilação adequada.

B - INSTALACÃO

1. Colocação de um cartucho Campingaz® CV 270 PLUS / CV 300 PLUS / CV 470 PLUS

(Se estiver instalado um cartucho vazio, ler o parágrafo D: "Desmontagem do cartucho")
Para colocar ou desmontar um cartucho, trabalhar sempre em local arejado, de preferência no exterior e nunca em presença de chama, fonte de calor ou faísca (cigarro, aparelho eléctrico, etc.), longe de outras pessoas e de materiais inflamáveis.
COMO OS CARTUCHOS CAMPINGAZ® CV 270 PLUS / CV 300 PLUS / CV 470 PLUS SÃO DE VÁLVULA, PODEM SER DESMONTADOS DESTE APARELHO PARA FACILITAR O TRANSPORTE, MESMO SE NÃO ESTIVEREM VAZIOS E SER MONTADOS EM OUTROS APARELHOS CAMPINGAZ® DA GAMA CV 270 PLUS / CV 300 PLUS / CV 470 PLUS CONCEBIDOS PARA FUNCIONAR EXCLUSIVAMENTE COM ESTES CARTUCHOS.

a) Verificar se a chegada do gás está bem fechada rodando o manípulo de ajuste até encosto (1) no sentido de rotação dos ponteiros de um relógio (sentido "-" da seta). Apertar bem o botão para garantir um bom fechamento do gás.
b) Segurar o aparelho (a) (**atenção:** pode estar quente!), e apertar o cartucho (b) cuidadosamente no aparelho rodando para a direita até ouvir um "clique" (cerca de 1/6 de volta) (fig. 2). Não apertar o cartucho demais: poderá danificar a válvula.

O aparelho fica pronta a funcionar.

No caso de fuga (cheiro de gás antes de abrir a torneira), pôr imediatamente o aparelho no exterior, em local muito ventilado, sem fonte de inflamação, onde a fuga poderá ser procurada e vedada. Se desejar verificar a vedação do aparelho, faça-o no exterior. Não procurar as fugas com uma chama mas utilizar água de sabão.

C - UTILIZAÇÃO

Alguns conselhos suplementares:

Não utilizar o seu aparelho a menos de 25 cm de uma parede ou de um objecto combustível.
Em caso de fuga (cheiro a gás), fechar a torneira.
Colocar o aparelho sobre uma superfície horizontal estável e, durante a utilização, não o deslocar, para evitar o aparecimento de grandes chamas devidas à combustão de butano líquido em vez do butano vaporizado.
Se isso acontecer, pousar o aparelho e fechar a torneira.
Reduzir a potencia do fogareiro aquando da utilização de acessórios metálicos lisos, tais como toaster ou torradeira de pão.

Acender o *Camping Micro Plus* (fig. 4)
- Aproximar uma chama do queimador (5) abrir depois o gás progressivamente rodando o manípulo (1) no sentido oposto à rotação dos ponteiros de um relógio.

Cozedura
- Colocar a panela sobre os eixos (3), centrar sobre o queimador, e regular o caudal de gás de modo a que as chamas não ultrapassem a panela.

Extinção
- Fechar a torneira girando o volante (2) a fundo no sentido de rotação dos ponteiros de um relógio (sentido "-" da seta). Apertar bem o botão para garantir um bom fechamento do gás.

D - DESMONTAGEM DO CARTUCHO

O cartucho pode ser desmontado mesmo se não estiver vazio.
Mudar o cartucho ao ar livre e afastado de outras pessoas.

- Aguardar que o aparelho tenha arrefecido.
- Verificar se a chegada do gás está bem fechada rodando o manípulo (1) a fundo no sentido de rotação dos ponteiros de um relógio, (fig. 5).
- Segurar o aparelho e depois desapertar o cartucho (4) rodando-o para a esquerda e retirá-lo.

Nunca colocar no lixo um cartucho que não estiver vazio, (verificar a ausência de ruído de líquido sacudindo o cartucho).

E - ARMAZENAMENTO E ANOMALIAS DE FUNCIONAMENTO

Depois do aparelho arrefecer completamente:

a) Desmontar o cartucho como indicado no parágrafo D.
b) Armazenar o aparelho assim como o cartucho em local fresco, seco e arejado, fora do alcance das crianças, nunca numa parte inferior da casa.
c) Se o injector ficar entupido, (o cartucho ainda contém gás mas o aparelho não acende), não tentar desentupi-lo, levar o aparelho à sua loja de venda.
d) Se utilizar o aparelho num local fechado, este deve satisfazer as condições elementares de ventilação que permitem fornecer o ar necessário para a combustão e evitar a criação de mistura com teor perigoso em gás não queimado (2 m³/h/kW mínimo).

NÁVOD K POUZITÍ

CZ

Výkon : 91 g/hod (t.j. 1,25 kW) - tryska c. 008505
Zarazení : prístroj s prímým butanovým tlakem
Dekujeme Vám za duveru, kterou jste nám projevili nákupem prístroje rady Campingaz® *Camping Micro Plus.*

A - duleZité upozornení : pracujete s plynem, dbejte proto zvýSené opatrnosti !

Cílem tohoto Návodu k pouzití je seznámit Vás s prístrojem Campingaz® *Camping Micro Plus* a umoznit jeho správné pouzívání.
Pozorne si prectete pokyny uvedené v tomto Návodu k pouzití jeste pred upevnením prístroje na plynovou kartusi.
Dusledne dodrzujte provozní a bezpecnostní pokyny uvedené v tomto Návodu k pouzití.
Dodrzujte rovnez instrukce uvedené na vymenitelných plynových kartusích Campingaz® CV 270 PLUS / CV 300 PLUS / CV 470 PLUS. Nedodrzení zásad bezpecnosti pri manipulaci s prístrojem nebo plynovou lahví muze být nebezpecné nejen pro Vás, ale i pro Vase okolí.
Ponechte si tento Návod k pouzití na dosah, abyste se k nemu mohli v prípade potreby kdykoliv vrátit.
Tento prístroj smí být pouzíván pouze s plynovými lahvemi typu Campingaz® CV 270 PLUS / CV 300 PLUS / CV 470 PLUS. Pouzívání jiných typu plynových lahví ci zásobníku muze být nebezpecné.
Spolecnost "Application Des Gaz" neprebírá zodpovednost za skody zpusobené pri pouzívání prístroje ve spojení s jiným typem plynových lahví.
Tento prístroj smí být pouzíván pouze v dobre vetraných prostorech (minimálne 2 ml/hod/kW) v dostatecné vzdálenosti od horlavých predmetu.
Prístroj zásadne nepouzívejte, pokud dochází k úniku plynu, pokud se projeví jakékoliv provozní problémy nebo pokud je prístroj jakkoliv poskozen. V tomto prípade je nutné se spojit s prodejcem prístroje, který Vám sdelí adresu nejblizsího servisního strediska.
Na prístroji nikdy neprovádejte zádné úpravy a nepouzívejte jej k jiným úcelum, nez ke kterým je urcen výrobcem.

B - UVEDENÍ DO PROVOZU

1. Nasezení plynové kartuse Campingaz® CV 270 PLUS / CV 300 PLUS / CV 470 PLUS na varic

(Pokud pouze vymenujete prázdnou kartusi za plnou, prectete si kapitolu D : "Demontáz plynové lahve")
Nasazení plynové lahve na horák nebo výmenu prázdné lahve za plnou provádejte vzdy na dobre vetraném míste, nejradeji ve venkovních prostorech. Nasazování plynové kartuse nebo její výmena nesmí být nikdy provádena v blízkosti otevreného ohne, zdroje vysokých teplot, v místech s nebezpecím vzniku jisker (cigarety, ruzné elektrospotrebice, atd.), v prítomnosti jiných osob nebo v blízkosti horlavých látek.
PLYNOVÉ KARTUSE CAMPINGAZ® CV 270 PLUS / CV 300 PLUS / CV 470 PLUS JSOU VYBAVENY VENTILEM A MOHOU BÝT SEJMUTY Z PLYNOVÉHO VARICE, I KDYZ NEJSOU PRÁZDNÉ A OPET NAMONTOVÁNY NA JINÝ VARIC ZNACKY CAMPINGAZ® TYPOVÉ RADY CV 270 PLUS / CV 300 PLUS / CV 470 PLUS. PLYNOVÉ VARICE RADY CAMPINGAZ® SMÍ BÝT UVÁDENŤY DO PROVOZU POUZE VE SPOJENÍ S PLYNOVÝMI KARTUSEMI CAMPINGAZ®CV 300 PLUS.

a) Zkontrolujte, zda je prívod plynu uzavren otocením ovladace prívodu plynu (1) ve smeru pohybu hodinových rucicek az do jeho koncové polohy (smer "-" sipky). Uzáver porádne utáhnete tak, abyste zajistili, ze plyn nikudy neuniká.

b) Pridrzte prístroj (**pozor:** může být horký!) a bez pouzití síly na nej našroubujte kartuši otáčením ve směru hodinových ručiček, dokud neuslyšíte zacvaknutí (cca po šesté otáčce) (obr. 2). Poté již kartuši neutahujte, jinak byste mohli poškodit její ventil.

Prístroj je nyní pripraven k pouzití.

V prípade, ze z prístroje uniká plyn (pri otocení kohoutkem je patrný zápach plynu), bez prodlení premístete prístroj do venkovního prostoru nebo alespon do dobre vetrané místnosti, ve které nejsou prítomny vznetlivé látky. Na bezpecném míste se muzete pokusit zjistit místo úniku plynu, prípadne úniku zabránit. Zjistování netesností provádejte venku. Z bezpecnostních duvodu nepouzívejte k hledání úniku plynu otevrený ohen, nýbrz mýdlovou vodu.

C - POUZITÍ

Nekolik uzitecných rad:

Pri pouzívání plynového varice dodrzujte odstup alespon 25 cm od nejblizsí steny nebo vznetlivých látek.
V případě úniku plynu (pach plynu) zavřete kohoutek.
Pokud je plynový varic v provozu, musí být umísten na stabilním vodorovném podkladu a nesmí být prenásen.
Prenásením prístroje by doslo k vytvárení velkých plamenu zpusobených spalováním kapalného butanu. Pokud k této situaci preci jen dojde, rychle prístroj postavte a uzavrete kohoutek prívodu plynu.
V prípade pouzívání kovových potreb, jako opékace topinek nebo mrízky serídit varic na nizsí teplotu.

Zapálení prístroje *Camping Micro Plus* (obr. 4)
- Priblizte k horáku plamen (5) a pomalu otácejte ovladacem prívodu plynu (1) v protismeru pohybu hodinových rucicek.

Vaření
- Umístěte hrnec na ramena držáku (3) tak, aby plamen hořáku ohříval hrnec zhruba uprostřed, a nastavte průtok plynu tak, aby plameny nevyšlehovaly kolem hrnce.

Zhasínání
- Uzavrete prívodní kohoutek otocením knoflíku (2) ve smeru hodinových rucicek az na doraz (smer "-" sipky). Uzáver porádne utáhnete tak, abyste zajistili, ze plyn nikudy neuniká.

D - SEJMUTÍ PLYNOVÉ LÁHVE

Plynovou kartuši je možné nasadit a zase odpojit, i když kartuše není prázdná.
Výměnu bombičky provádějte vždy venku a v dostatečné vzdálenosti od zdrojů ohně.

- Vyměňte kartuši - venku a daleko od ostatních osob.
- Vyčkejte, až přístroj vychladne (Obr. 5).
- Ujistěte se, ze přívod plynu je uzavřen tak, že pootočíte regulačním kohoutkem ve směru hodinových ručiček.
- Počkejte, dokud přístroj nevychladne: Nikdy neodhazujte plynovou láhev, pokud si nejste jisti, že je skutečně zcela prázdná (zatřeste lahví, v případě, že není slyšet zvuk kapaliny v kartuši, je kartuše prázdná).

Nikdy neodhazujte plynovou láhev, pokud si nejste jisti, že je skutečně zcela prázdná (zatřeste lahví, v případě, že není slyšet zvuk kapaliny v lahvi, je láhev prázdná).

E - SKLADOVÁNÍ PRÍSTROJE A PROVOZNÍ PROBLÉMY

Pockejte, nez prístroj vychladne a pak postupujte následujícím zpusobem:

a) Sejmete plynovou láhev podle pokynu uvedených v části D.
b) Varic i plynovou láhev skladujte na chladném, suchém a dobre vetraném míste mimo dosah detí. Plynový varic ani plynovou láhev zásadne neskladujte ve sklepe ani v podzemí.
c) Pokud dojde k ucpání trysky (ucpání trysky se projeví tím, ze varic nelze zapálit, prestoze je v plynové lahvi jeste plyn), sami se trysku nepokousejte opravit. Prístroj radeji sverte odborníkum.
d) Pokud pouzíváte plynový varic v místnosti, musí tato místnost splnovat základní nároky na vetrání, umoznující dokonalé spalování plynu a zamezující vytvárení nebezpecné smesi s obsahem nespáleného plynu (minimálne 2 ml/hod/kW).

INSTRUKCJA OBSLUGI

PL

Natezenie przeplywu : 91 g/h (1,25 kW) - wylot gazu n° 008505
Kategoria : pojemniki bezposrednio napelniane butanem pod cisnieniem
Dziekujemy, ze wybrales aparat Campingaz® *Camping Micro Plus***.**

A - UWAGA : OSTROZNIE Z GAZEM

Niniejsza instrukcja obslugi umozliwi Ci prawidlowa i bezpieczna obsluge aparatu Campingaz® *Camping Micro Plus.*
Przeczytaj ja uwaznie, aby poznac aparat przed wlozeniem pojemnika z gazem.
Przestrzegaj wskazówek tej instrukcji oraz zalecen bezpieczenstwa, podanych na pojemnikach Campingaz® CV 270 PLUS / CV 300 PLUS / CV 470 PLUS. Nieprzestrzeganie tych zalecen moze oznaczac zagrozenie dla Ciebie i otoczenia.
Zachowaj te instrukcje obslugi w bezpiecznym miejcu, aby w razie potrzeby móc do niej zajrzec.
Aparat ten moze byc uzywany tylko z pojemnikami Campingaz® CV 270 PLUS / CV 300 PLUS / CV 470 PLUS . Uzywanie innego rodzaju pojemników gazowych moze byc niebezpieczne.
Firma Application Des Gaz nie bierze odpowiedzialnosci za skutki uzywania pojemników innych marek.
Aparatem tym mozna poslugiwac sie tylko w pomieszczeniach z odpowiednia wentylacja (przynajmniej 2 m³ / h / kW), z dala od materialów latwopalnych.
Nie uzywac aparatu nieszczelnego, wadliwie dzialajacego lub uszkodzonego. Taki aparat nalezy odniesc do sklepu. Sprzedawca wskaze Ci najblizszy serwis.
Nie dokonywac zadnych adaptacji aparatu. Stosowac tylko zgodnie z celem, do którego zostal pomyslany.

B - INSTALOWANIE

Zakladanie pojemmika Campingaz® CV 270 PLUS / CV 300 PLUS / CV 470 PLUS

(Jezeli w aparacie znajduje sie pusty pojemnik, postepowac wedlug wskazówek podanych w paragrafie D: "Zdejmowanie pojemnika")Pojemnik nalezy zawsze zakladac i zdejmowac w miejscu o nalezytej wentylacji, najlepiej na dworze, nigdy w poblizu ognia, zródel ciepla lub iskier (palac papierosa, bedac blisko urzadzenia elektrycznego itp.), zawsze z dala od innych osób i materialów latwopalnych.
PONIEWAZ POJEMNIK CAMPINGAZ® CV 270 PLUS / CV 300 PLUS / CV 470 PLUS POSIADA WENTYL, MOZNA GO ZDJAC Z APARATU DO PRZEWOZU, NAWET JEZELI W SRODKU ZNAJDUJE SIE GAZ. POJEMNIK TAKI MOZNA ROWNIEZ PRZELOZYC NA INNY APARAT CAMPINGAZ® Z ZESTAWU CV 270 PLUS / CV 300 PLUS / CV 470 PLUS, POMYSLANEGO WYLACZNIE DO TEGO TYPU POJEMNIKOW.

a) Sprawdzic, czy wlot gazu zostal nalezycie zamkniety poprzez obrót kola regulacyjnego (1) do oporu zgodnie z ruchem wskazówek zegara (kierunek "-" strzalki). Dobrze dokrecic pokretlo, aby zapewnic poprawne zamkniecie gazu.
b) Przytrzymac urzadzenie (**uwaga :** moze byc goracy !) i wkrecic ostroznie nabój obracajac zgodnie z ruchem wskazówek zegara, az rozlegnie sie "klikniecie" (okolo szóstego obrotu) (rys. 2). Nie wkrecac dalej naboju : istnieje ryzyko uszkodzenia zaworu.

Aparat jest gotowy do dzialania.

W razie nieszczelnosci (zapach gazu wyczuwalny przed odkreceniem kurka) nalezy natychmiast wystawic aparat na dwór. Nastepnie umiescic go w miejscu o bardzo dobrej wentylacji i bez materialów latwopalnych, aby odnalezc nieszczelne miejsce i usunac zródlo uchodzenia gazu. Jezeli chcesz sprawdzic szczelnosc aparatu, rób to na dworze. Przy poszukiwaniu nieszczelnosci nie nalezy poslugiwac sie plomieniem, tylko woda z mydlem.

C - UZYTKOWANIE

Kilka dodatkowych zalecen:

Nie poslugiwac sie aparatem w odleglosci mniejszej, niz 25 cm od sciany lub latwopalnego przedmiotu.
W przypadku nieszczelności (wyczuwalny zapach gazu) należy zamknąć zawór.
Umiescic aparat na poziomej, stabilnej powierzchni.
Podczas uzytkowania, aparatu nie nalezy przesuwac: inaczej pojawialyby sie zbyt duze plomienie, wywolane spalaniem cieklego butanu zamiast oparów.
Jezeli tak sie dzieje, postawic aparat i zakrecic kurek.
Nastawic kuchenke na mala moc w przypadku poslugiwania sie akcesoriami metalowymi plaskimi jak toster lub gril do pieczywa.

Zapalanie aparatu *Camping Micro Plus* (rys. 4)
- Przysunac plomien do palnika (5). Stopniowo odkrecac gaz kolem regulacyjnym (1) w kierunku przeciwnym do ruchu wskazówek zegara.

Gotowanie
- Ustawić garnek na nastawce do garnków (3), pośrodku palnika i ustawić natężenie gazu tak aby plomień nie wychodzil poza garnek.

Zgaszenie
- Zamknac zawór obracajac do oporu raczke (1) w kierunku ruchu wskazówek zegara. (kierunek "-" strzalki). Dobrze dokrecic pokretlo, aby zapewnic poprawne zamkniecie gazu.

D - ZDEJMOWANIE POJEMNIKA

Pojemnik mozna zdejmowac nawet jezeli w srodku znajduje sie gaz.
Nabój wymieniac na zewnatrz, z dala od innych osób.

- Poczekac, az urzadzenie ostygnie.
- Poczekać do momentu schłodzenia się urządzenia.
- Sprawdzic, czy wlot gazu zostal nalezycie zamkniety poprzez obrót kola regulacyjnego (1) do konca zgodnie z ruchem wskazówek zegara.
- Przytrzymac urzadzenie, nastepnie odkrecic nabój w kierunku przeciwnym dso ruchu wskazówek zegara i wyjac go.

Nie nalezy nigdy wyrzucac pojemnika, w którym znajduje sie gaz (potrzasnac, aby sprawdzic, czy w srodku nie przelewa sie plyn).

E - PRZECHOWYWANIE APARATU I ANOMALIE FUNKCJONOWANIA

Po calkowitym ostygnieciu aparatu:
a) Zdjac pojemnik wedlug wskazówek podanych w paragrafie D.
b) Przechowywac aparat i pojemnik w chlodnym, suchym miejscu o nalezytej wentylacji. Chronic przed dziecmi. Nie przechowywac nigdy w antresoli ani piwnicy
c) W razie zapchania wylotu gazu (tzn. jezeli w pojemniku znajduje sie gaz, ale nie mozna zapalic palnika), nie próbowac odtykac samemu. Zaniesc aparat do sklepu.
d) Jezeli uzywasz aparatu w pomieszczeniu, musi ono spelniac podstawowe warunki wentylacji, aby byl odpowiedni dostep powietrza do spalania. Inaczej powstawalaby mieszanka gazowa o niebezpiecznym stezeniu nie spalonego gazu (minimalna wentylacja : 2 m³/h/kW).

HASZNÁLATI UTASITÁS

HU

Mennyiség : 91 g/ó (1,25 kW) - adagoló n° 008505
Kategória : közvetlen nyomás butángáz
Köszönjük, hogy ezt a Campingaz® *Camping Micro Plus* berendezést választotta

A - FONTOS : GÁZT HASZNÁL, LEGYEN ÓVATOS !

E használati utasitás célja az, hogy rendesen és biztonságosan használja a Campingaz® *Camping Micro Plus* berendezést.
Olvassa el figyelmesen, hogy megismerje a berendezést mielött a gáztartályára felszerelné.
Tartsa be a használati utasitást és a biztonsági elöirásokat, melyek a Campingaz® CV 270 PLUS / CV 300 PLUS / CV 470 PLUS. tartályon szerepelnek. Az utasitások be nem tartása veszélyes lehet a felhasználóra és a környezetére.
Örizze a használati utasitást olyan helyen, hogy szükség esetén könnyen megnézhesse.
Ezt a berendezést kizárólag a Campingaz® CV 270 PLUS / CV 300 PLUS / CV 470 PLUS. Veszélyes lehet más gáztartályt használni.
Az "Application des Gaz" Cég nem vállal semilyen felelösséget amenyiben más tipusú gáztartályt használ.
A berendezést csak megfelelöen szellöztetett (2 m³/ó/kW) helyiségben és gyulékony anyagoktól távol szabad használni.
Ne használjon olyan berendezést, amely szivárog, vagy rosszul müködik vagy elromlott. Vigye vissza az eladónak, aki megadja a legközelebbi javitómühely cimét.
A berendezést ne módositsa, és ne használja olyan módon amilyenre nincs szánva.

B - HASZNÁLATRA VÉTEL

1. Campingaz® CV 270 PLUS / CV 300 PLUS / CV 470 PLUS tartály beszerelése

(amennyiben egy üres tartály be van szerelve, olvassa el a D: "A gáztartály kiszerelése" cimü paragráfust)
Egy tartály be- vagy kiszerelését jól szellöztetett helyen csinálja, ha lehet a szabadban, távol minden szabad lángtól, höforrástól vagy szikrától (cigaretta, elektromos berendezés, stb.); távol egyéb személyektöl és gyulékony agyagoktól.
MIVEL A CAMPINGAZ® CV 270 PLUS / CV 300 PLUS / CV 470 PLUS TARTALYOK ZAROSZELEPPEL VANNAK ELLATVA, KI LEHET ÖKET SZERELNI KÖNNYEBB SZALLITAS CELJABOL MEG AKKOR IS, HA NEM ÜRESEK ES FEL LEHET ÖKET SZERELNI MAS CAMPINGAZ® CV 270 PLUS / CV 300 PLUS / CV 470 PLUS SOROZATSZAMU BERENDEZESEKRE, MELYEK KIZAROLAG ILYEN TARTALYOKKAL MÜKÖDNEK.

a) Ellenorizze, hogy a gázcsap jól el legyen zárva a szelepet (1) ütközésig forgatva az óramutató járásával egyezo irányban (a nyíl " - " iránya). Forgassa el teljesen a szelepet, hogy a gáz biztosan el legyen zárva.
b) Fogja meg a készüléket (vigyázat: meleg lehet!) és csavarja óvatosan a tartályt a készülékre az óramutató járásával megegyezo irányban, egészen addig, amig egy kattanást nem hall (körülbelül hatodik fordulat) (2. ábra). Ne csavarja tovább a tartályt: azzal megsérülhet a szelep.

A berendezést müködésképes.

Gázszivárgás esetén (gázszag a szelep kinyitása elött) a berendezést rögtön vigye ki a szabadba, jól szellözött helyre, ahol a szivárgás ellenörizhetö és megszüntethetö. Amennyiben a szivárgásmentességet ellenörizni óhajtja, ezt is a szabadban kell elvégezni. Szivárgást ne keressen nyilt lánggal, szappanos vizet használjon.

C - HASZNÁLAT

Néhány további tanács :

Ne használja a berendezést falfelülettöl vagy éghetö anyagtól 25 cm-nél közelebb.
Szivárgás esetén (gázszag), zárja el a csapot.
A berendezést egy stabilis vizszintes felületre kell helyezni, és használat közben nem szabad elmozditani, hogy nagy lángok ne jelenjenek meg, melyek folyékony bután égésére utalnak gáz állapotú bután helyett.
Ha ez megtörténne, a berendezést le kell tenni és a szelepet elzárni.
Állitsa a fözöt kis teljesitményre, ha lapos, fém konyhai eszközöket, - mint például kenyérpirítót vagy grillt - tesz rá.

A *Camping Micro Plus*-es termék meggyújtása (4. ábra)
- Tartson nyilt lángot az égö (1) mellé, majd fokozatosan nyissa ki a gázt az órajárás irányával ellenkezö irányban elforditva a volánt(2).

Beégetčs
- Allitsa a kaszrolt a tartò-karokra (3) az égetoszerkezet kozéppontjřba helyezve azt, és szabřlyozza a gřz teljesětményét ůgy, hogy a lřngok ne črjenek tůl a kaszrolon.

Eloltása
- A kézikeréknek (1) az óramutató járásával azonos irányban történö teljes elcsavarásával (a nyíl "-" iránya) zárja el a csapot.

D - A GÁZTARTÁLY KISZERELÉSE

Gázpalack leveheto akkor is, ha nem üres.
A tartályt a szabadban és másoktól távol cserélje ki.

- Várja meg, amig készük lehult.
- Várja ki, amig a készülék kihulik.
- Bizonyosodjon meg arról, hogy a gáz el van zárva
- Fogja meg a készüléket, majd csavarja le a tartályt az óramutató járásával ellentétes irányban forgatva, majd vegye le.

Soha ne dobja el a gázpalackot, amennyiben nem gyozodött meg róla, hogy valóban üres (rázza meg a palackot).

E - TÁROLÁS és MÜKÖDÉSI ZAVAROK

A berendezés teljes lehülése után:

a) Kiszerelni a gáztartályt az D paragrafus szerint
b) Tárolja a berendezést és a gáztartályt száraz és hüvös, gyerekektöl nem elérhetö helyen, sohasem pincében vagy alagsorban
c) Az adagoló eldugulása esetén (a tartályban még van bután, de az égö nem gyullad meg) ne próbálja meg kidugítani, hanem vigye vissza a berendezést az eladóhoz
d) Ha egy zárt helységben használja a berendezést, akkor ennek az égésnek megfelelöen kell szellöznie, hogy ne jöhessen létre, az el nem égett gázokkal, veszélyes gázkeverék
(legalább 2 m³/ó/kW).

НАЧИН НА УПОТРЕБА

BG

Дебит: 91 g/h (1,25 kW) - инжектор № 008505
Категория: директно налягане бутан
Благодарим ви, че избрахте този апарат Campingaz® *Camping Micro Plus*.

A - ВАЖНО: ПРИ ИЗПОЛЗВАНЕ НА ГАЗ, БЪДЕТЕ ВНИМАТЕЛНИ!

Настоящето ръководство с инструкции за работа има за цел да ви позволи да използвате правилно и напълно безопасно вашия апарат Campingaz® *Camping Micro Plus*.
Спазвайте инструкциите на това ръководство за работа, както и препоръките за безопасност, които се намират върху патроните Campingaz® CV 270 PLUS / CV 300 PLUS / CV 470 PLUS. Неспазването на инструкциите може да бъде опасно, както за ползвателя, така и за хората, които се намират около него.
Прочетете внимателно това ръководство, за да се запознаете добре с апарата, преди да го свържете към съда за газта. Съхранявайте това ръководство постоянно и на сигурно място, за да можете да направите справка в случай на нужда.
Този апарат трябва да се използва единствено с патрони Campingaz® CV 270 PLUS / CV 300 PLUS / CV 470 PLUS. Употребата на друг вид съдове за газ, може да бъде опасна.
Дружеството за приложението на видовете газ се оттегля от всякаква отговорност в случай на употреба на патрони от друга марка.
Този апарат трябва да се използва в достатъчно проветриви помещения (минимум 2 m³/ h/kW) и да се държи на разстояние от леснозапалими материали.
Не използвайте апарат с теч, такъв, който работи лошо или е повреден. Отнесете го на вашия продавач, който ще ви посочи най Р близкия сервиз.
Никога не правете промени по апарата и не го използвайте в никакъв случай за работи, за които не е предвиден.

B - ПУСКАНЕ В ДЕЙСТВИЕ

ПОСТАВЯНЕ НА ПАТРОН CAMPINGAZ® CV 270 PLUS / CV 300 PLUS / CV 470 PLUS

(Ако има поставен празен патрон, прочетете параграф D: "Смяна на патрона")
За поставяне или смяна на патрона, действайте винаги в проветриви помещения, за предпочитане навън и далеч от пламъци, източници на топлина или искри (цигари, електрически уреди и т.н.), далеч от хора и леснозапалими материали.
ТЪЙ КАТО ПАТРОНИТЕ CAMPINGAZ® *CV 270 PLUS / CV 300 PLUS / CV 470 PLUS* СА С КЛАПАН, ТЕ МОГАТ ДА БЪДАТ ДЕМОНТИРАНИ ОТ ТОЗИ УРЕД, ДОРИ ДА НЕ СА ПРАЗНИ, ЗА ПО-ЛЕСНОТО МУ ТРАНПОРТИРАНЕ, И ДА БЪДАТ МОНТИРАНИ НА ДРУГИ УРЕДИ CAMPINGAZ® ОТ ГАМАТА *CV 270 PLUS / CV 300 PLUS / CV 470 PLUS*, СЪЗДАДЕНИ ДА РАБОТЯТ САМО С ТАКИВА ПАТРОНИ.

a) Уверете се, че няма приток на газ, като завъртите докрай регулиращия кран (1) по посока на часовниковата стрелка (посока "-" на стрелката). Затегнете добре крана, за да сте сигурни, че няма да изтича газ.

b) Хванете уреда (**внимание :** може да бъде горещ !) и завинтете леко патрона върху него, като въртите патрона по посока на часовниковата стрелка, докато чуете кликване (около една шеста оборот) (фиг. 2). Не затягайте повече патрона : рискувате да повредите клапана.

Апаратът е готов за работа.

В случай на теч (миризма на газ преди отваряне на кранчето), изнесете незабавно апарата навън, на много проветриво място, където няма източници на топлина, за да може да бъде открито изтичането и отстранено. Ако искате да проверите непромокаемостта на вашия апарат, извършете тази операция навън. Не търсете течове с помощта на пламък, използвайте течност за откриване на изтичане на газ.

C - УПОТРЕБА НА АПАРАТА

Няколко допълнителни съвета:

Не ползвайте уреда на разстояние, по-малко от 25 см от стена или от горим предмет.
Ако има изтичане (миризма на газ), затворете крана.
Поставете уреда на стабилна хоризонтална повърхност по време на работа, не го местете, за да избегнете появата на големи пламъци вследствие на изгарянето на течен бутан, вместо на бутанови пари.
Ако това се случи, оставете уреда и затворете крана.
Настройте нагревателя на намалена мощност, ако употребявате плоски метални приспособления като тостер или скара за печене на филийки.

Запалване на *Camping Micro Plus* (фиг. 4)
- Доближете пламък до горелката (5), след което постепенно отваряйте газта, като завъртите крана (1) в посока, обратна на часовниковата стрелка.

Готвене
- Посъветвайте се с тиган по ръката (3), центрирана върху горелката и да се контролира потока на газ, така че пламъкът не надвишава тигана.

Гасене
- Завъртете регулиращото колелце (1) до край по посока на часовниковата стрелка (посока "-" на стрелката). Затегнете добре крана, за да сте сигурни, че няма да изтича газ.

D - ДЕМОНТИРАНЕ НА ПАТРОНА

Патронът може да бъде отстранен дори ако не е празен.

- Сменяйте патрона на открито и далеч от други хора.
- Изчакайте уредът да се охлади.
- Проверете дали притокът на газ е затворен, като завъртите докрай ръкохватката (1) по посока на въртенето на часовниковата стрелка (фиг. 5).

Не изхвърляйте никога патрон, който не е празен (проверете дали в него няма течност, като го разклатите).

E - СЪХРАНЕНИЕ И АНОМАЛИИ ПРИ ФУНКЦИОНИРАНЕ

След пълното охлаждане на вашия апарат:

- Демонтирайте патрона съгласно указанията в точка "D".
- Съхранявайте вашия апарат и неговия патрон на хладно, сухо и проветриво място, далеч от достъпа на деца, никога в подземия или изби.
- В случай на запушване на инжектора (патронът има още газ, но горелката не се запалва), е необходимо да се подмени инжекторът: обърнете се към вашия продавач. **(Единствено лицензиран сервиз може да извърши демонтирането на този апарат).**
- Ако използвате вашия апарат в помещение, то трябва да се спазват регламентираните условия за вентилация, позволяващи достъпа на необходимия за изгарянето въздух и да се избегне образуването на смеси с опасно съдържание на неизгорял газ (2 m³/ h/kW минимум)

UPUTA ZA KORIŠTENJE

HR

Snaga : 91 g/h (1,25 kW) - injektor n° 008505
Kategorija: izravni pritisak butana
Zahvaljujemo vam što ste odabrali ovaj uređaj Campingaz® *Camping Micro Plus*.

A - UPOZORENJE: BUDITE OPREZNI KAD KORISTITE PLIN!

Cilj ovih uputa je omogućiti vam ispravno i sigurno korištenje vašeg uređaja Campingaz® *Camping Micro Plus*.
Pažljivo ih pročitajte kako biste se upoznali s uređajem prije nego što sastavite njegov plinski dio.
Poštujte ove upute i sigurnosne savjete koji se nalaze na plinskim bocama Campingaz® CV 270 PLUS / CV 300 PLUS / CV 470 PLUS. Nepridržavanje tih uputa može biti opasno za korisnika i njegovu okolinu.
Čuvajte ove upute za korištenje na sigurnom mjestu kako biste ih mogli konzultirati u slučaju potrebe.
Ovaj uređaj koristi se isključivo s Campingaz® plinskim bocama CV 270 PLUS / CV 300 PLUS / CV 470 PLUS. Korištenje drugih posuda s plinom može biti opasno.
Društvo Application Des Gaz nije odgovorno u slučaju uporabe plinskih boca bilo koje druge marke.
Ovaj uređaj treba upotrebljavati samo u dovoljno prozračenim prostorima (najmanje 2 m³/h/kW) i treba biti udaljen od zapaljivih materijala.
Nemojte koristiti uređaj koji curi, koji loše radi ili je u lošem stanju. Odnesite ga u trgovinu gdje ste ga nabavili i prodavač će vam dati obavijesti o najbližem servisu.
Uređaj nemojte prepravljati ni koristiti ga za radnje kojima nije namijenjen.

B - POSTAVLJANJE

POSTAVLJANJE PLINSKE BOCE CAMPINGAZ® CV 300 PLUS

(Ako je postavljena prazna plinska boca pročitajte odjeljak D : "Skidanje plinske boce")
Pri postavljanju ili uklanjanju plinske boce, uvijek budite u zračenom prostoru, najbolje pod vedrim nebom i nikada blizu vatre, izvora topline ili iskrenja (cigareta, električni uređaji itd.), daleko od drugih osoba i zapaljivih materijala.
PUNJENJE CAMPINGAZ® CV 270 PLUS / CV 300 PLUS / CV 470 PLUS IMA VENTIL, I MOŽE SE SKINUTI SA APARATA KAKO BI SE OLAKŠAO TRANSPORT ČAK I KAD NIJE PRAZAN I POSTAVITI NA DRUGE APARATE IZ GRUPE CAMPINGAZ® CV 270 PLUS / CV 300 PLUS / CV 470 PLUS KOJE FUNKCIONIRAJU ISKLJUČIVO SA TIM PUNJENJEM.

a) Provjerite da je ulazak plina dobro zatvoren okrećući polugu vratašcima za podešavanje (1) u smjeru kazaljki na satu (smjer "-" strelice). Dobro zatvorite vratašca kako biste osigurali zatvaranje plina.

b) Uchopte přístroj (**pozor:** může být horký!), pak jemně zašroubujte náplò do přístroje otáčením ve směru hodinových ručiček, až uslyšíte "klapnutí" (přibližně při šestém otočení) (obr. 2). Neotáčejte náplní dále: riskujete poškození ventilu.

Uređaj je spreman za rad.

Ako dođe do curenja (miris plina prije otvaranja slavine), odmah uređaj iznesite izvan prostorije, na dobro zračeno mjesto, bez izvora vatre, kako biste mogli potražiti mjesto curenja i zaustaviti ga. Ako želite provjeriti nepropusnost vašeg uređaja, učinite to na otvorenom. Ne tražite curenje pomoću vatre, koristite tekućinu za otkrivanje curenja plina.

C - UPORABA KUHALA

Nekoliko dodatnih savjeta:

Vaš uređaj koristite na udaljenosti većoj od 25 cm od zida ili nekog zapaljivog predmeta.
Uređaj postavite na stabilnu vodoravnu površinu i nemojte ga premještati tijekom korištenja, kako biste izbjegli veliki plamen uzrokovan sagorijevanjem tekućeg butana umjesto isparenog butana.
Ako do toga dođe, spustite uređaj i otvorite slavinu.
U slučaju uporabe ravnog metalnog pribora poput tostera, podesite kuhalo na manju vrijednost.

Paljenje *Camping Micro Plus* (slika 4)
- Prinesite plamen blizu plameniku (5) zatim polako otvorite plin okrećući ručicu (1) u smjeru suprotnom od kazaljki na satu.

Kuvanje
- Postaviti posudu na oslonce za posude (3), centrirati u odnosu na gorionik i podesiti protok gasa tako da plamen ne prelazi dno posude.

Gašenje
- Nakon završenog kuvanja: zatvoriti dotok gasa okretanjem točkića (1) do kraja u smeru okretanja kazaljki na satu. Dobro pritisnite ručicu kako biste osigurali da ste dobro zatvorili plin.

D - SKIDANJE PUNJENJA

Punjenje se može skinuti čak i kad nije prazno.
Uložak (kartušu) mijenjajte na otvorenom, daleko od drugih osoba.

- Pričekajte da se uređaj (kuhalo) ohladi.
- Provjeriti da li je dovod plina zatvoren okretanjem kotačića (1) do kraja u smjeru okretanja kazaljki na satu (slika 5).
- Držeći uređaj (kuhalo) oslobodite uložak (kartušu) okrećući je u smjeru suprotnom od smjera kazaljki na satu i izvadite je.

Nikad ne bacajte punjenje koje nije prazno, (provjerite ima li tekućine protresavši pakiranje).

E - SKLADIŠTENJE I PROBLEMI PRI RADU

Nakon što se vaš uređaj u potpunosti ohladio:

a) Skinite plinsku bocu kako je označeno u odjeljku D.
b) Uskladištite uređaj i njegovu plinsku bocu na hladnom, suhom i dobro zračenom mjestu, daleko od dohvata djece, a nikada u podrumu.
c) U slučaju da dođe do začepljenja injektora, (u plinskoj boci još ima plina ali se uređaj ne pali), nemojte ga sami pokušati odčepiti, odnesite ga u servis.
d) Ako uređaj koristite u prostoriji, treba poštivati propisane uvjete prozračivanja koji omogućavaju dovod zraka potrebnog za sagorijevanje tako da se izbjegne stvaranje mješavine opasnog sadržaja nesagorjelog plina (najmanje 2 m³/h/kW).

FR - CONDITIONS D'APPLICATION DE LA GARANTIE

Le produit bénéficie d'une garantie totale pièces et main d'œuvre de 2 (deux) ans à compter de sa date d'achat. La garantie s'applique lorsque le produit livré n'est pas conforme à la commande ou lorsqu'il est défaillant, dès lors que la réclamation est accompagnée d'une pièce justificative de la date d'achat (ex : facture, ticket de caisse) et d'une description du problème rencontré. Tout produit fonctionnant au gaz devra être séparé de la cartouche ou du cylindre auquel il est connecté avant d'être retourné à un centre de service après-vente agréé. Le produit sera soit réparé, remplacé ou remboursé - en tout ou partie. La garantie est nulle et ne s'applique pas lorsque le dommage est survenu du fait (i) d'un emploi ou stockage incorrect du produit, (ii) d'un défaut d'entretien du produit ou d'un entretien non-conforme aux instructions d'utilisation, (iii) de la réparation, modification, entretien du produit par un tiers non agréé, (iv) de l'utilisation de pièces de rechange qui ne seraient pas d'origine. **NOTA:** l'usage professionnel de ce produit est exclu de la garantie. Toute prise en charge pendant la période de garantie est sans incidence sur la date d'expiration de la garantie. Cette garantie n'affecte en rien les droits légaux du consommateur qui bénéficie en tout état de cause des conditions des articles 1604 et suivants et 1386.1 et suivants du Code Civil relatifs à la garantie légale. Consulter notre service consommateurs pour toute réclamation.

GB - WARRANTY APPLICATION TERMS AND CONDITIONS

The product is covered by a total parts and labor warranty for a period of 2 (two) years from its purchase date. The warranty applies to products that do not conform to the order or that are defective. Within the guarantee period, the product shall be either repaired, replaced or reimbursed - in full or in part. Liability to Buyer under a claim shall in no event exceed the price of the product. The warranty is null and void and does not apply should the damage arise from (i) abuse of the products (ii) failure to operate and maintain the products in accordance with the instructions of use (iii) repair, service, alteration or modification of the product by unauthorized third parties (iv) original parts are not used. The warranty is excluded in case of professional use. Proof of the purchase date (ie. invoice, till receipt) and claim report are required to obtain a free warranty service. Do not return the appliance with the gas container (cylinder or cartridge) fitted; ensure it is dismantled before sending back. Service under the guarantee does not affect the expiry date of the warranty. All other claims including for damages resulting from this warranty are excluded unless ADG's liability is legally mandatory. This guarantee in no way affects a Buyer's statutory rights. In the event of difficulty, please contact the Local Customer Service in your country. List of contacts is available in this leaflet.

DE - GARANTIEBEDINGUNGEN

Für das Produkt gilt eine vollständige Garantie von 2 (zwei) Jahren ab Kaufdatum für Teile und Verarbeitung. Die Garantie kommt zur Anwendung, wenn das gelieferte Gerät nicht der Bestellung entspricht oder fehlerhaft ist; dazu muss der Reklamation ein Nachweis des Kaufdatums (z.B.: Rechnung, Kassenbeleg) und eine Beschreibung des festgestellten Problems beigelegt werden. Jedes mit Gas betriebene Gerät muss von der angeschlossenen Kartusche oder dem Zylinder getrennt werden, bevor es an ein zugelassenes Kundendienstzentrum zurückgeschickt wird. Das Gerät wird entweder repariert, ersetzt oder ers-tattet - ganz oder teilweise. Die Garantie ist unwirksam und kommt nicht zur Anwendung, wenn der Schaden verursacht wurde (i) durch falsche Bedienung oder Lagerung des Geräts, (ii) durch einen Wartungsfehler oder nicht gemäß den Bedienungsanweisungen durchgeführte Wartung des Geräts, (iii) durch Reparatur, Änderung, Wartung des Geräts durch einen nicht zugelassenen Dritten, (iv) durch Verwendung von nicht Original-Ersatzteilen. **Anmerkung:** die gewerbliche Verwendung des Geräts ist von der Garantie ausgeschlossen. Jede Übernahme während der Garantiezeit ist ohne Auswirkung auf das Ablaufdatum der Garantie. Diese Garantie beeinträchtigt keinesfalls die gesetzlichen Ansprüche des Verbrauchers. Für jede Reklamation wenden Sie sich bitte an unseren Verbraucher-Service.

CZ - PODMÍNKY UPLATNÌNÍ ZÁRUKY

Na tento produkt se vztahuje záruka na materiál i servisní práci v délce 2 (dvou) let od data jeho zakoupení. Záruka je platná v případě, že dodaný produkt neodpovídá objednávce, je vadný, a pokud je spolu s reklamací předložen doklad o zakoupení (např. faktura nebo pokladní účtenka) a popis problému. Před vrácením do autorizovaného servisu musí být ze všech plynových přístrojů vyjmuta kartuše. Vadný produkt musí být opraven, vyměněn, nebo m usí být vyplacena zpět jeho cena – celkově nebo částečně. Záruka není platná a nevztahuje se na produkt v případě, že byla škoda způsobena (i) nesprávným používáním nebo skladováním produktu, (ii) špatnou údržbou produktu nebo prováděním údržby jinak než v souladu s pokyny pro používání, (iii) opravou, úpravou, údržbou produktu nepověřenou osobou, (iv) používáním jiných než originálních náhradních dílů. **POZNÁMKA**: na profesionální použití produktu se tato záruka nevztahuje. Veškeré záruční plnění uplatněné během záruční doby nemá žádný vliv na datum vypršení záruky. Touto zárukou nejsou dotčena zákonná práva spotřebitele. S veškerými reklamacemi se obracejte na naše zákaznické oddělení.

PL - WARUNKI GWARANCJI

Produkt objęty jest pełną gwarancją w zakresie części oraz jakości wykonania, przez okres 2 (dwóch) lat od daty zakupu. Odpowiedzialność z tytułu gwarancji obejmuje tylko wady powstałe z przyczyn tkwiących w przedmiocie sprzedaży. Gwarancja ma zastosowanie, gdy dostarczony produkt nie jest zgodny z zamówieniem lub jest wadliwy, do reklamacji należy dołączyæ dowód zakupu potwierdzający datę zakupu (np. faktura, paragon kasowy) oraz opis nieprawidłowości. Przed odesłaniem do Autoryzowanego Punktu Obsługi Klienta urządzenia (grilla) zasilanego gazem, należy odłączyæ go od butli lub innego zbiornika gazu, do którego był podłączony. Produkt zostanie naprawiony, wymieniony na nowy, lub klient uzyska zwrot pieniędzy – w całości lub części. Gwarancja traci ważność i nie ma zastosowania, jeśli szkoda zaistniała w wyniku mechanicznego uszkodzenia spowodowanego przez nabywcę (i) użycia produktu niezgodnie z jego przeznaczeniem lub nieprawidłowego jego przechowywania, (ii) konserwacji niezgodnej z instrukcją obsługi, (iii) napraw orazmodyfikacji dokonanych samodzielnie przez użytkownika (iv) stosowania części zamiennych innych niż oryginalne. **UWAGA:** z zakresu gwarancji wykluczone jest użytkowanie produktu do celów zawodowych. Niniejsza gwarancja nie ogranicza w żaden sposób praw konsumenta. Wszelkie reklamacje proszê zgłaszać poprzez miejsce zakupienia produktu.

HU - A GARANCIA FELHASZNÁLÁSÁNAK FELTÉTELEI

A termék teljes alkatrész és munkadíj garanciát élvez a vásárlástól számított 2 (kettő) éven keresztül. A garancia érvényesíthető: a vásárlás időpontját igazoló dokumentum másolatával (pl.: számla, pénztári blokk) és az észlelt probléma leírásával. Minden gázzal működő terméket le kell választani a gázpalackról, mielőtt valamelyik jóváhagyott garanciális szervizünkbe visszajuttatják. A garancia megszűnik és érvényét veszíti akkor, ha a sérülés az alábbiak miatt következett be: (I) a termék helytelen használata vagy tárolása, (II) a termék karbantartásának hibája vagy a használati utasításnak nem megfelelő karbantartás, (III) nem engedélyezett harmadik fél által végzett javítás, módosítás vagy karbantartás, (IV) nem eredeti cserealkatrészek felhasználása. **MEGJEGYZÉS:** A termék üzleti célú felhasználása kizárja a garanciát. A garancia időtartama alatt végzett garanciális beavatkozások nem befolyásolják a garancia időtartamának lejáratát. Ez a garancia nem csökkenti a fogyasztó törvényes jogait. Reklamációs ügyekben vegyék fel a kapcsolatot vevőszolgálatunkkal.

HR - UVJETI ZA SLUŽENJE JAMSTVOM

Proizvod ima potpuno jamstvo na dijelove i rad kroz dvije godine računajući od datuma kupnje. Jamstvo se primijenjuje kada isporučeni proizvod ne odgovara narudžbi ili kada je neispravan, kada reklamaciju prati dokument potvrde datuma kupnje (npr. faktura, račun na blagajni) i opis problema na koji se naišlo. Svaki proizvod koji radi na plin treba odvojiti od tijela ili cilindra na koji je spojen prije nego se vrati u ovlašteni uslužni centar. Proizvod treba biti popravljen, zamijenjen ili šteta nadoknađena u cijelosti ili dijelu. Jamstvo je ništavno i ne primijenjuje se kada je šteta nastala zbog (i) neispravne uporabe ili skladištenja, (ii) lošeg održavanja proizvoda ili održavanja koje ne odgovara uputama za korištenje, (iii) popravka, izmjene, održavanja od strane neovlaštene treće osobe, (iv) korištenja zamjenskog dijela koji nije originalan. **NAPOMENA :** profesionalno korištenje ovog proizvoda isključeno je iz jamst-va. Svako plaćanje u vrijeme trajanja jamstva bez utjecaja je na datum istjeka jamstva. Ovo jamstvo nipošto ne utječe na zakonska prava potrošača. Za sve pritužbe obratite se našoj potrošačkoj službi.

NL - TOEPASSINGSVOORWAARDEN VAN DE GARANTIE

Op het product zit volledige garantie van onderdelen en arbeidskracht gedurende 2 (twee) jaar vanaf de datum van aankoop. De garantie is van toepassing wanneer een geleverd product niet conform de bestelling is of wanneer het defect is. Binnen de garantieperiode zal het produkt worden gerepareerd, vervangen of worden terugbetaald - in zijn geheel of voor een gedeelte. De garantie is niet geldig en is niet van toepassing wanneer de schade ontstaan is door (i) onjuist gebruik of onjuiste opslag van het pro-duct, (ii) gebrek aan onderhoud van het product of onderhoud dat niet in conform is aan de gebruiksinstructies, (iii) reparatie, wijziging, onderhoud van het product door niet erkende derde personen, (iv) het gebruik van niet-originele reserveonderdelen. **NOTA BENE**: professioneel gebruik van dit product valt niet onder de garantie. Een bewijs van aankoop (faktuur of kassabon) zijn noodzakelijk voor afhandeling onder garantie. Ieder product dat op gas werkt moet gescheiden worden van de vulling of van de cylinder waarmee het verbonden is, voordat deze teruggezonden wordt naar het erkende reparatiecentrum. Deze garantie heeft geen invloed op de wette-lijke rechten van de consument. De behandeling van het product tijdens de garantieperiode heeft geen gevolgen voor de vervaldatum van de garantie. Raadpleeg onze klantenservice in geval van klachten.

IT - CONDIZIONI DI APPLICAZIONE DELLA GARANZIA

Il prodotto gode di una garanzia totale pezzi e manodopera di 2 (due) anni a decorrere dalla data dell'acquisto. La garanzia si applica quando il prodotto consegnato non è conforme all'ordine o è difettoso e quando il reclamo è accompagnato da un documento comprovante la data dell'ac-quisto (ad es. : fattura, scontrino) nonché da un descrittivo del problema riscontrato. Prima di essere rispediti al servizio assistenza competente, i prodotti funzionanti con gas dovranno essere separati dalla cartuccia o dalla bombola alla quale sono collegati. Il prodotto oggetto del reclamo verrà riparato, sostituito o rimborsato, in tutto o in parte. La garanzia non è valida e non si applica quando il danno è conseguente (i) ad un uso o ad una conservazione non conforme del prodotto, (ii) ad un difetto di manu-tenzione del prodotto o ad una manutenzione non conforme alle istruzioni, (iii) alla riparazione, modifica, manutenzione del prodotto da parte di terzi non autorizzati, (iv) all'uso di pezzi di ricambio non originali. **NOTA :** l'uso del prodotto in ambito professionale è escluso dalla garanzia. La presente garanzia non influisce sui diritti legali del consumatore. La garanzia non incide sui diritti legali del consumatore. Il nostro Servizio Consumatori si tiene a disposizione per qualunque reclamo.

ES - CONDICIONES DE APLICACIÓN DE LA GARANTÍA

El producto tiene una garantía total piezas y mano de obra de 2 (dos) años a contar de su fecha de compra. La garantía se aplica cuando el producto suministrado no está en conformidad con el pedido o cuando se avería, a condición de que la reclamación se acompañe con una pieza justificativa de la fecha de compra (ej.: factura, ticket de caja) y de una descripción del problema encontrado. Cualquier producto que funcione con gas deberá ser separado del cartucho o del cilindro al que está conectado antes de ser enviado al servicio postventa oficial. El producto será reparado, reemplazado o reembolsado, en totalidad o en parte. La garantía es nula y no se aplica cuando el problema resulta de: (i) un empleo o un almacenamiento incorrecto del producto; (ii) la falta de mantenimiento del producto o si resulta de un mantenimiento no conforme con las instrucciones de utilización; (iii) la reparación, modifica-ción, mantenimiento de la barbacoa por un tercero no homologado: (iv) la utilización de piezas de repuesto que no serían de origen. **NOTA:** El uso profesional de este producto queda excluido de la garantía. Cualquier operación de tratamiento durante el período de garantía no tiene inciden-cia en la fecha de expiración de la garantía. Esta garantía no suprime los derechos legales del consumidor. Consulte con nuestro servicio Clientes para cualquier reclamación.

PT - CONDIÇÕES DE APLICAÇÃO DA GARANTIA

O produto beneficia de uma garantia total nas peças e mão-de-obra durante 2 (dois) anos a contar da data de aquisição. A garantia é activada quando o produto entregue não está em conformidade com a encomenda ou quando apresenta uma avaria, desde que a reclamação seja acompanhada de um documento justificativo da data de aquisição (Exp.: factura, talão de caixa) e descrição do problema encontrado. Qualquer produto que funcione a gás deverá ser separado do cartucho ou do cilindro ao qual está ligado antes de ser devolvido a um centro de assistência pós-venda certificado. O produto será reparado, substituído ou reembolsado - na totalidade ou em parte. A garantia é anulada e não será accionada quando o problema seja resultado (i) de utilização ou armazenagem incorrecta do produto, (ii) de manutenção incorrecta do produto ou de uma manutenção contrária às instruções de utilização, (iii) da reparação, alteração, manutenção do produto por terceiros não autorizados, (iv) da utilização de peças de substituição que não sejam de origem. **OBSERVAÇÃO:** A utilização profissional deste produto está excluída da garantia. Qualquer reparação durante o período de garantia não altera a data de validade da mesma. Esta garantia não afecta em nada os direitos legais do consumidor. Consultar o nosso serviço ao cliente para qualquer reclamação.

BG - УСЛОВИЯ ЗА ИЗПЪЛНЕНИЕ НА ГАРАНЦИЯТА

Осигурено е пълно гаранционно обслужване на продукта за срок от 2 (две) години по отношение на резервни части и труд, считано от датата на покупка. Гаранцията се прилага, когато доставеният продукт не отговаря на поръчката или е дефектен, след представяне на документ, доказващ датата на покупката (например : фактура, касова бележка) и описание на възникналия проблем. Преди да бъдат отнесени в оторизиран център за следпродажбен сервиз, продуктите, работещи на газ трябва да бъдат отделени от патрона или бутилката с газ, към които са свързани. Продуктът може да бъде поправен, заменен или стойността му да бъде частично или изцяло възстановена. Гаранцията е невалидна, ако повредата е настъпила вследствие на (i) неправилна употреба или съхранение на продукта, (ii) липсата на поддръжка или поддръжка, която не съответства на указанията за употреба, (iii) поправка, промяна, поддръжка на продукта от трети лица, които не са лицензирани за тази дейност, (iv) употреба на неоригинални резервни части. **ЗАБЕЛЕЖКА** : професионалната употреба на продукта не е предмет на настоящата гаранция. Времето за извършване на дейности по гаранционното обслужване на продукта не удължава срока на гаранцията. Настоящата гаранция не нарушава по никакъв начин правата, гарантирани на потребителите от закона. За рекламации се обръщайте към нашия отдел за обслужване на клиенти.

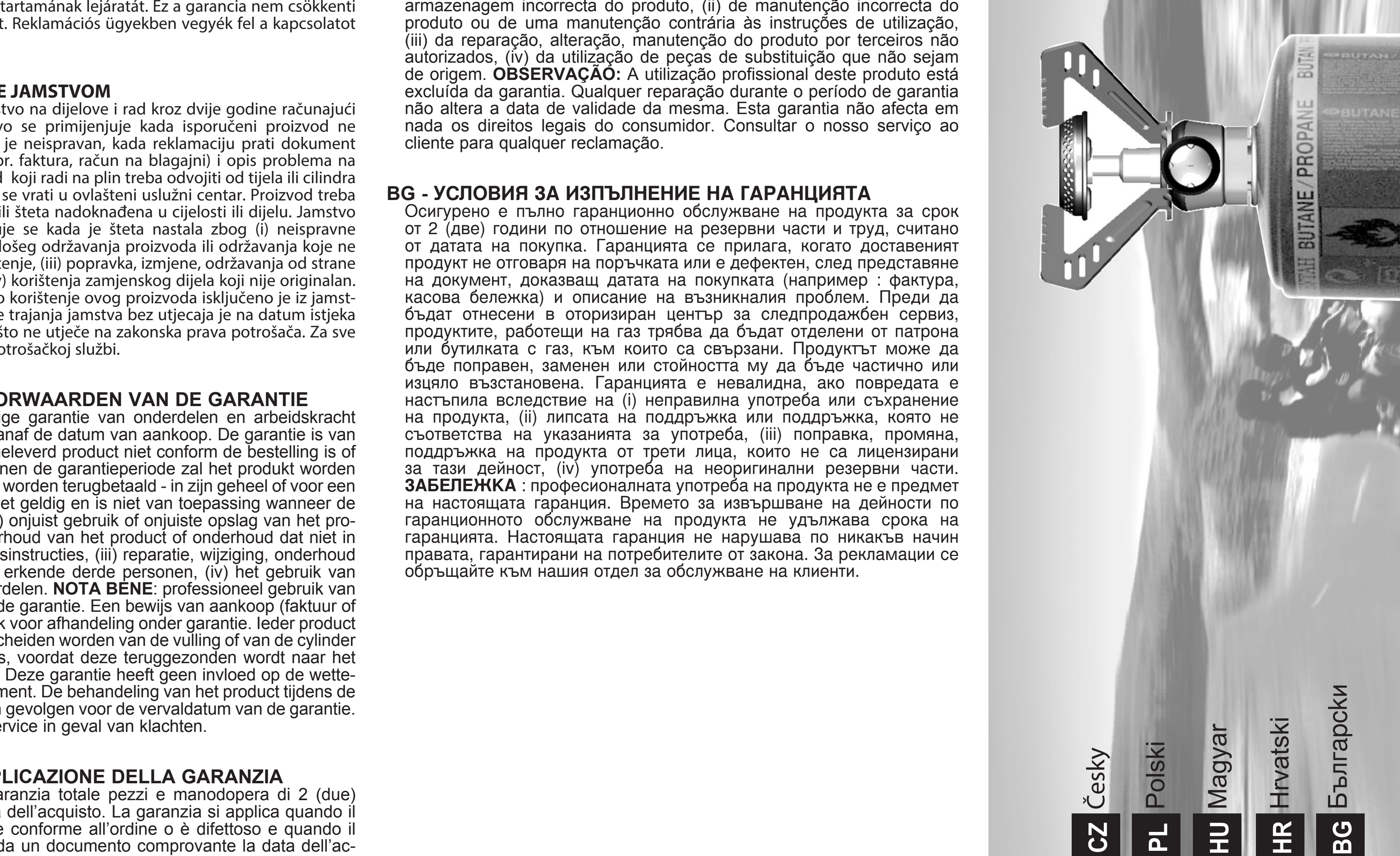

CAMPINGAZ®

Camping Micro Plus

FR Français
GB English
DE Deutsch
NL Nederlands
IT Italiano
ES Español
PT Português
CZ Česky
PL Polski
HU Magyar
HR Hrvatski
BG Български

4010031059 (ECN20039035-03)